Poptávka

PNEUMATICKÉ VÁLCE G449

Série G449

G449AL4G0005A00
Pneumatický válec G449 Ø20 5 mm



- ISO 21287
- Ø20mm až 100mm
- Zdvih 5mm až 100mm
- Jedno nebo dvojčinné

POPIS PRODUKTU

SPECIFIKACE

Druh montáže	Nezávislý
Funkce 1	Dvoučinný, Nepřerušeno
Materiál čela	Hliník
Materiál pružiny	Nerez ocel
Materiál těla	Eloxovaný hliník
Max. dovolený tlak	10 bar
Pístnice	Nerez ocel
Pracovní tlak dvoučinný max.	10 bar
Pracovní tlak dvoučinný min.	0 bar
Připojení pro pilotní vzduch	M5
Provozní teplota max.	70 °C
Provozní teplota min.	-20 °C
Průměr pístu	20 mm
Těsnění pístnice	PUR
Těsnění pistu	PUR
Vnitřní díly	Hliník, POM
Vodicí lišta	Nerez ocel
Zdvih	5 mm

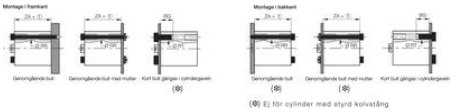

(⊕)

(⊕) Ej för cylinder med styrd kolvstång

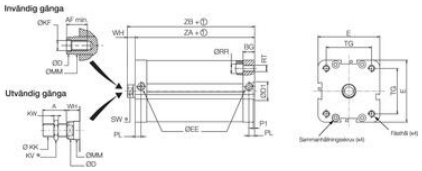

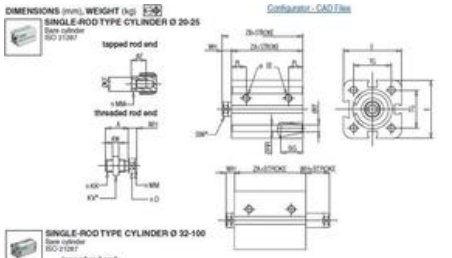

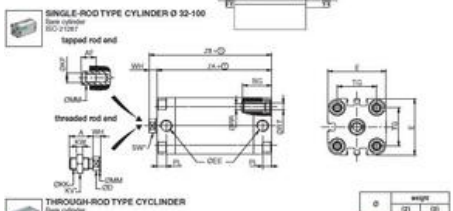

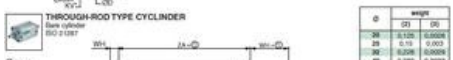

Ø	weight	
	(1)	(2)
20	0,125	0,0026
25	0,19	0,003
32	0,236	0,0039
40	0,292	0,0033
50	0,421	0,0046
63	0,553	0,0053
80	0,991	0,0078
100	1,618	0,0099

(1) Cylinder weight at 0 mm stroke.
(2) Weight to be added per additional mm length.

Ø	A	AF	BG	ØD	E	EE	ØKF	ØKK	KV	KW	ØMM	PL	ØRR	ØRT	SW	TG	WH	ZA	ZB
20	16	10	15	8,8	36	M5	M6	M6x1,25	13	4	10	10	4,2	M5	8	22	4	37	43
25	16	10	15	8,8	40	M5	M6	M6x1,25	13	4	10	10	4,2	M5	8	26	5	39	45
32	16	12	23,5	11,8	46	G 1/8	M6	M10x1,25	16	5	12	7,5	5,1	M6	10	32,5	7	44	51
40	16	12	23,5	11,8	54	G 1/8	M8	M10x1,25	16	5	12	7,5	5,1	M6	10	39	7	45	52
50	22	16	24	15,8	66	G 1/8	M10	M12x1,25	18	6	16	7,5	6,7	M8	13	46,5	8	49	59
63	22	16	24	15,8	78	G 1/8	M10	M12x1,25	18	6	16	7,5	6,7	M8	13	56,5	8	49	57
80	28	20	26,5	19,8	96	G 1/8	M12	M16x1,50	24	8	20	8,5	8,4	M10	16	70	10	54	64
100	28	20	29,5	24,8	115	G 1/8	M12	M16x1,50	24	8	25	10	8,4	M10	21	89	10	67	77

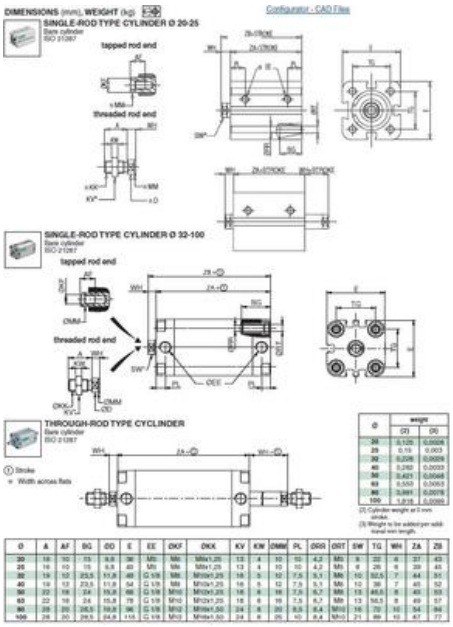

Ø	weight	
	(1)	(2)
20	0,125	0,0026
25	0,19	0,003
32	0,236	0,0039
40	0,292	0,0033
50	0,421	0,0046
63	0,553	0,0053
80	0,991	0,0078
100	1,618	0,0099

(1) Cylinder weight at 0 mm stroke.
(2) Weight to be added per additional mm length.

Ø	A	AF	BG	ØD	E	EE	ØKF	ØKK	KV	KW	ØMM	PL	ØRR	ØRT	SW	TG	WH	ZA	ZB
20	16	10	15	8,8	36	M5	M6	M6x1,25	13	4	10	10	4,2	M5	8	22	4	37	43
25	16	10	15	8,8	40	M5	M6	M6x1,25	13	4	10	10	4,2	M5	8	26	5	39	45
32	16	12	23,5	11,8	46	G 1/8	M6	M10x1,25	16	5	12	7,5	5,1	M6	10	32,5	7	44	51
40	16	12	23,5	11,8	54	G 1/8	M8	M10x1,25	16	5	12	7,5	5,1	M6	10	39	7	45	52
50	22	16	24	15,8	66	G 1/8	M10	M12x1,25	18	6	16	7,5	6,7	M8	13	46,5	8	49	59
63	22	16	24	15,8	78	G 1/8	M10	M12x1,25	18	6	16	7,5	6,7	M8	13	56,5	8	49	57
80	28	20	26,5	19,8	96	G 1/8	M12	M16x1,50	24	8	20	8,5	8,4	M10	16	70	10	54	64
100	28	30	29,5	24,8	115	G 1/8	M12	M16x1,50	24	8	25	10	8,4	M10	21	89	10	67	77