LED MAJÁKY Ø90MM

Série série N

440101408
NES oranžový LED maják 24-48V

- NES: trvalý svit / jednoduchý blikač
- NFS: blikač - volitelně 1 / 2 záblesky
- NMS: trvalý svit / blikač, 3 barvy (červená, žlutá, zelená)
- Krytí IP 65, dlouhá životnost, líbivý design



POPIS PRODUKTU

Tyto majáky dobře odolávají rázům a vibracím, tělo je mechanicky odolné. Na vyžádání poskytneme informace o montáži na trubku.

SPECIFIKACE

Barva	Oranžová
Barva těla	Černá
Druh montáže	Nezávislý
Frekvence blikání	2 Hz
Hmotnost	250 g
Nominal current	270 mA
Nominal Supply Voltage	24-48 V AC/DC
Provozní teplota	-30°C ... 60°C
Průměr	90 mm
Průřez vodičů	2,5 mm²
Třída krytí	IP65, IP67
Výška	101 mm
Zdroj světla	LED

NES

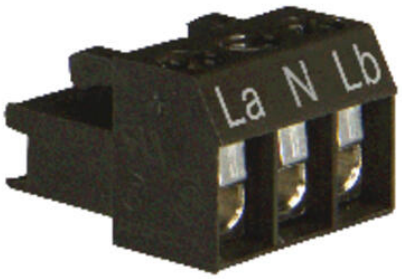
La N Lb



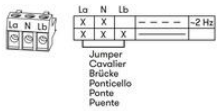
La N Lb
X X
X X X
~2 Hz
Jumper
Cavalier
Brücke
Ponticello
Ponte
Puente

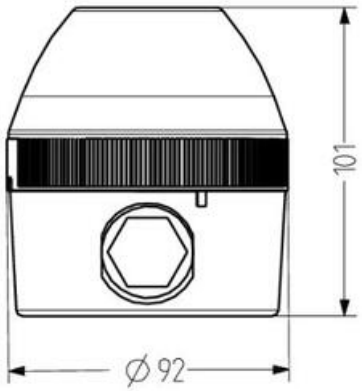
101
Ø 92

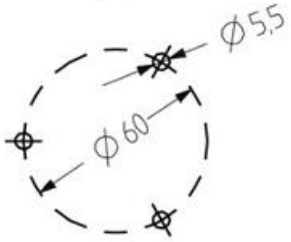
Ø 5,5
Ø 60

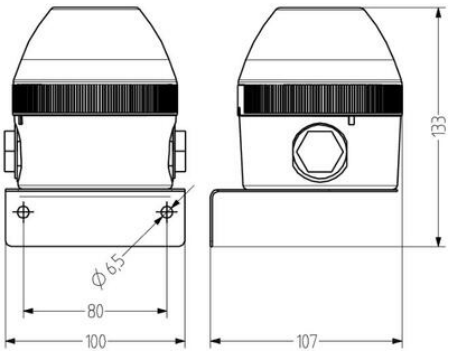
133
Ø 6,5
80
100
107

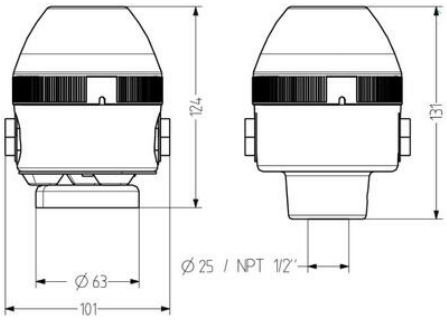
124
131
Ø 63
101
Ø 25 / NPT 1/2"


La N Lb

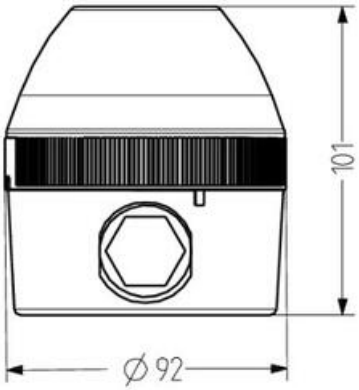
101
Ø 92

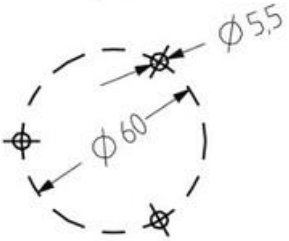
Ø 5,5
Ø 60

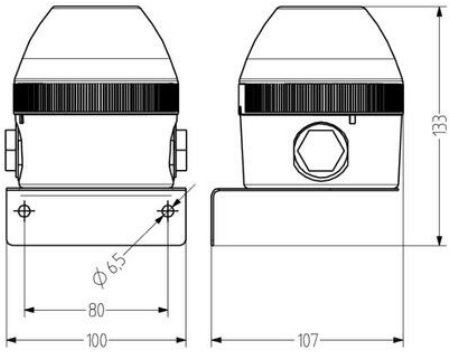
133
Ø 6,5
80
100
107

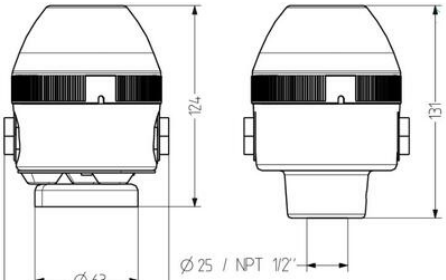
124
131
Ø 63
101
Ø 25 / NPT 1/2"