SVĚTELNÉ MAJÁKY Ø60MM, S PATICÍ

Série WLK

820001900
WLK oranžový maják 250V



- Pro žárovky/LED-diody s paticí BA15d
- Krytí IP 65
- Rychlá montáž díky systému bajonetových zámků

POPIS PRODUKTU

Jednoduchý majáček pro venkovní i vnitřní použití. Díky bajonetovým zámkům lze zdroj světla (žárovku či LED-diodu) vyměnit velice rychle a snadno. Možná montáž na horizontální či vertikální plochu, včetně možných držáků s nohou, úhelníkem, vývodkou, aj.
Jako světelná zdroj lze použít žárovky a výkonné LED-diody.

SPECIFIKACE

Barva	Oranžová
Barva těla	Černá
Druh patice	BA15d
Hmotnost	40 g
Provozní teplota	-30°C ... 60°C
Průměr	60 mm
Třída krytí	IP65
Výška	77 mm
Zdroj světla	LED

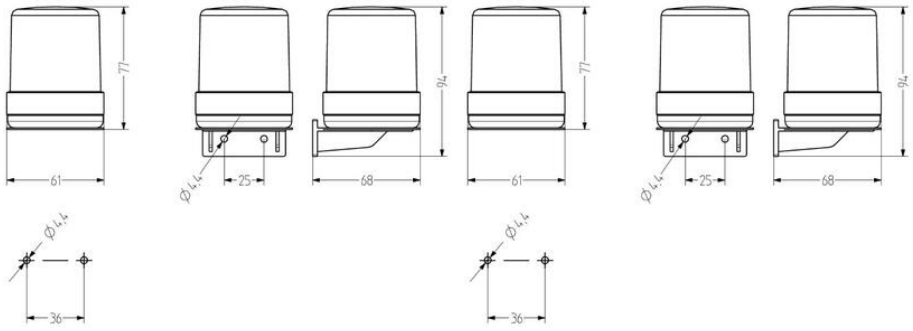
77
61
Ø4,4
25
68
94
77
Ø4,4
25
68
94
Ø4,4
36
Ø4,4
36