# SIGNÁLNÍ SLOUP Ø70 MM, 1–5 VÝMĚNNÝCH MODULŮ

Série modulSIGNAL70

210501900
SLL oranžový modul 250V



- Rychlé sestavení díky bajonetovým zámkům
- Velká variabilita
- Možnost použití celkem 5 modulů, z toho 1 zvukového
- Krytí IP65

## POPIS PRODUKTU

Signální sloup určený k horizontální či vertikální montáži s možností volného sestavení požadovaných modulů optické a/nebo zvukové signalizace (tato jen jako jeden modul nahoře). Světelné moduly nabízí volbu mezi trvalou a přerušovanou signalizací (blikač a zábleskový modul), lze zvolit zdroj světla - určité moduly mají patici na žárovky/ LED-diody BA15d, jiné moduly mají LED-diody osazeny přímo na pevně zabudovaném tištěném spoji. V případě výměnného zdroje světla lze dále volit mezi žárovkami (zpravidla 5 / 7 W) a LED-diodami (LLL/ LLB). Zábleskové moduly pak využívají xenonovou výbojku. Na vyžádání Vám rádi pomůžeme s výběrem optimálního zdroje světla.

Díky provedení kontaktů pomocí bajonetových zámků lze bezpečně měnit jednotlivé moduly sloupu i při jeho připojení na napájení, tedy bez nutnosti jeho vypnutí. Připojení všech modulů na napájení je realizováno v patici, kde svorka "0" značí společný pól, svorka "1" napájení nejspodnějšího modulu a svorka "5" horního modulu. Jako mnemotechnickou pomůcku si lze představit, že číslování svorek je stejné jako značení pater v domě, 0 - suterén - je společný prostor všech a patra jsou číslována též od 1 výše.

# TECHNICKÉ PARAMETRY

| | |
|---|---|
| **Materiál** | polykarbonát |
| **Připojení** | vodiče průměru max. 2.5 mm² |
| **Provozní teplota** | -25 °C ... +70 °C |
| **Krytí** | světelné moduly IP65, zvukové zpravidla IP54 |
| **Napájecí napětí** | dle napětí použitého zdroje světla<br>jinak 12, 24 VAC/DC, 110/120 VAC, 230/240 VAC |
| **Tolerance napájení** | ±10 % |
| **Použitá patice (moduly SLL/ SLB)** | Ba15d |
| **Frekvence blikání** | 1.4 Hz moduly s výbojkou, 2 Hz moduly s jiným zdrojem světla |
| **Homologace** | CE,<br>cULus |

| |
|---|
| **Použití samostatného piezomodulu** |

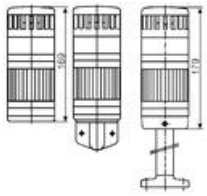

**Použití kombimodulu (komb. signalzace optická i světelná v jednom modulu)**
Sloup může obsahovat 0–4 světelné moduly a 1 kombimodul nebo zvukový modul.

**Použití světelných modulů**
Sloup může obsahovat 1–5 světelných modulů.

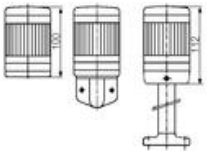

**Zapojení jednotlivých modulů**
0 - společný pól
1 - napájení spodní patro, 2, 3, 4, 5 - nejvyšší patro

**Bajonetoové zámky držáku BFR**



## ROZMĚRY

| Horizontální montáž (základna BMW) | | Vertikální montáž (základna BMV) |
|---|---|---|
| | | |
| | | |
| **Montáž do otvoru**<br>Základny BWS umožňují montáž do otvoru průměru 21,5 mm | | |

## ZÁKLADNY

Základen je celá řada, pokud požadujete jiný způsob montáže než uvádí tento přehled, kontaktujte nás.

Upozornění: zvukové moduly STZ nabízí možnost 2-tónové signalizace (modul je ovládán 2 vstupy). Pokud budou využívány oba vstupy, světelné moduly pak mohou být nanejvýš 3. Všechny základny obsahují víčko sloupu, není ho tedy nutné objednávat zvlášť. Existují i jiné délky noh, jesjich dostupnost Vám sdělíme na vyžádání.

.

| Objednací číslo | Název | Popis |
|---|---|---|

| | | |
|---|---|---|
| 200500900 | BMW | Základna pro horizontální montáž |
| 200600900 | BMV | Základna pro vertikální montáž |
| 200702900 | BMR | Základna pro horizontální montáž + 10 cm noha |
| 200703900 | BMR | Základna pro horizontální montáž + 25 cm noha |
| 200742900 | BFR | Základna pro horizontální montáž + noha 10 cm, bajonetový konektor pro rychlou montáž |
| 200743900 | BFR | Základna pro horizontální montáž + noha 25 cm, bajonetový konektor pro rychlou montáž |

# SVĚTELNÉ MODULY

- Trvalý svit: SLL (patice BA15d), SDC (vestavěné LED-diody)
- Blikače: SLB (patice BA15d), SDA(vestavěné LED-diody)
- Zábleskové moduly (stroboskop): SLF (xenonová výbojka)
- Pseudo-rotační: SDR (postupně spínané LED-diody)

| Objednací číslo | Název | Popis | Nap. napětí | Zdroj světla |
|---|---|---|---|---|
| 21050c900 | SLL | Trvalý svit, pro zdroje s paticí BA15d | 0–250 V AC/DC | žárovka max. 7W/ LED-dioda (není součástí) |
| 22050c405 | SLB | Blikač, pro zdroje s paticí BA15d | 24 V AC/DC | žárovka max. 7 W/ LED-dioda (není součástí) |
| 22050c313 | SLB | Blikač, pro zdroje s paticí BA15d | 230/240 V AC | žárovka max. 7 W/ LED-dioda (není součástí) |
| 23050c405 | SLF | Zábleskový modul | 24 V AC/DC | xenonová výbojka 3J |
| 23050c313 | SLF | Zábleskový modul | 230/240 V AC | xenonová výbojka 3J |
| 21150c405 | SDC | Trvalý svit | 24 V AC/DC | zabudované LED-diody, 15ks po 20 mCd |
| 21150c313 | SDC | Trvalý svit | 230/240 V AC | zabudované LED-diody, 15ks po 20 mCd |
| 22150c405 | SDA | Blikač | 24 V AC/DC | zabudované LED-diody, 15ks po 20 mCd |
| 22150c313 | SDA | Blikač | 230/240 V AC | zabudované LED-diody, 15ks po 20 mCd |
| 23150c405 | SDR | Simulace rotace | 24 V AC/DC | zabudované LED-diody, 15ks po 20 mCd |
| 23150c313 | SDR | Simulace rotace | 230/240 V AC | zabudované LED-diody, 15ks po 20 mCd |

"c" značí barvu modulu : 1 = RUDÝ, 2 = ORANŽOVÝ, 4 = TRANSPARENTNÍ, 5 = MODRÝ, 6 = ZELENÝ, 7 = ŽLUTÝ

**Kombimoduly (světelná i zvuková signalizace v jednom modulu)**
Oba typy signalizace jsou ovládány společným vstupem. Nastavení tónu zabudovanými DIP-přepínači.

| | | |
|---|---|---|
| | • Trvalý svit - SLP, IP65<br>• Blikač - SBP, IP65<br>• Zábleskový - SLP, IP65<br>• Simulace rotace - SDR, IP54 | Přepínač 1: hor. poloha = trvalý tón, spod. poloha = přeruš. tón<br>Přepínač 2: hor. poloha = 107 dB, spod.poloha = 92 dB |

| Objednací číslo | Název | Popis | Nap. napětí | Zdroj světla / |
|---|---|---|---|---|
| 25050c405 | SLP | Trvalý svit + piezo, pro zdroje s paticí BA15d | 24 V AC/DC | žárovka max. 7W/ LED-dioda (není součástí) |
| 25050c313 | SLP | Trvalý svit + piezo, pro zdroje s paticí BA15d | 230/240 V AC | žárovka max. 7W/ LED-dioda (není součástí) |
| 26050c405 | SBP | Blikač + piezo, pro zdroje s paticí BA15d | 24 V AC/DC | žárovka max. 7W/ LED-dioda (není součástí) |
| 26050c313 | SBP | Blikač + piezo, pro zdroje s paticí BA15d | 230/240 V AC | žárovka max. 7W/ LED-dioda (není součástí) |
| 27050c405 | SFP | Zábleskový modul + piezo | 24 V AC/DC | xenonový výbojka 3J |

| | | | | |
|---|---|---|---|---|
| 27050c313 | SFP | Zábleskový modul + piezo | 230/240 V AC | xenonový výbojka 3J |
| 27150c405 | SRP | Simulace rotace + piezo | 24 V AC/DC | zabudované LED-diody, 15ks po 20 mCd |
| 27150c313 | SRP | Simulace rotace + piezo | 230/240 V AC | zabudované LED-diody, 15ks po 20 mCd |

# PIEZOMODULY

Jeden druh tónu - přepínání druhu signalizace (trvalá / přerušovaná) a hlasitosti (maximální / redukovaná)

| | | |
|---|---|---|
| | • Ekonomická verze, nižší hlasitost -SPE, IP54<br>• Ext. ovládání, nižší hlasitost - SPZ, IP54<br>• Standardní modul -SDE, IP65<br>• Ext. ovládání - SDZ, IP65 | Přepínač 1 (SDE a SPE):<br>hor. poloha = trv. tón, spod. pol. = přeruš. tón<br>Přepínač 2 (SDE a SDZ):<br>hor. poloha = 107 dB, spod. poloha = 92 dB<br>Přepínač 2 (SPE a SPZ):<br>hor. poloha = 97 dB, spod. poloha = 85 dB |

| Objednací číslo | Název | Popis | Nap. napětí | Zvukové možnosti |
|---|---|---|---|---|
| 243500405 | SPE | Piezo s interním nast. druhu signalizace | 24 V AC/DC | trv./přeruš. tón, max./reduk. hlasitost (97 / 85 dB) |
| 243500313 | SPE | Piezo s interním nast. druhu signalizace | 230/240 V AC | trv./přeruš. tón, max./reduk. hlasitost (97 / 85 dB) |
| 244500405 | SPZ | Piezo s externím nast. druhu signalizace | 24 V AC/DC | trv./přeruš. tón, max./reduk. hlasitost (97 / 85 dB) |
| 244500313 | SPZ | Piezo s externím nast. druhu signalizace | 230/240 V AC | trv./přeruš. tón, max./reduk. hlasitost (97 / 85 dB) |
| 247500405 | SDE | Piezo s interním nast. druhu signalizace | 24 V AC/DC | trv./přeruš. tón, max./reduk. hlasitost (107 / 92 dB) |
| 247500313 | SDE | Piezo s interním nast. druhu signalizace | 230/240 V AC | trv./přeruš. tón, max./reduk. hlasitost (107 / 92 dB) |
| 248500405 | SDZ | Piezo s externím nast. druhu signalizace | 24 V AC/DC | trv./přeruš. tón, max./reduk. hlasitost (107 / 92 dB) |
| 248500313 | SDZ | Piezo s externím nast. druhu signalizace | 230/240 V AC | trv./přeruš. tón, max./reduk. hlasitost (107 / 92 dB) |

# HOUKAČKY

Houkačky umožňují výběr z 15 duhů zvuk (nast.pomocí dip-spínačů),
nastavitelná je i hlasitost, typ STZ má 2 vstupy pro spín. 1. a 2. tónu.

Houkačka umožňuje spojité tóny, přerušované, rozmítané, trioly, duoly, varovné dle DIN 33404, aj. Detaily sdělíme na vyžádání

| Objednací číslo | Název | Popis | Nap. napětí | Světelný efekt / Nom. proud |
|---|---|---|---|---|
| 242500405 | STZ | 2 vstupy (pro 1. a 2. tón), 15 druhů zvuku, 64–103 dB | 24 V AC/DC | 75 mA |
| 242500313 | STZ | 2 vstupy (pro 1. a 2. tón), 15 druhů zvuku, 64–103 dB | 230/240 V AC/DC | 65 mA |

# PŘÍSLUŠENSTVÍ

| Objednací číslo | Název | Popis | Nap. napětí | Příkon / vst. proud |
|---|---|---|---|---|
| 89300c405 | LLL | LED-diody v patici BA15d, trvalý svit | 24 V AC/DC | 20 mA |
| 89300c313 | LLL | LED-diody v patici BA15d, trvalý svit | 230/ 240 V AC | 11 mA |
| 89301c405 | LLB | LED-diody v patici BA15d, blikací | 24 V AC/DC | 28 mA |
| 89301c313 | LLB | LED-diody v patici BA15d, blikací | 230/ 240 V AC | 11 mA |

| | | | | |
|---|---|---|---|---|
| 890010905 | GL02 | Žárovka 24V/ 7W, patice BA15d | 24 V AC/DC | 7 W |
| 890010913 | GL06 | Žárovka 230V/ 7W, patice BA15d | 230/ 240 V | 7 W |
| c=kód barvy: 1=oranžová, 2=červená, 4=transparentní, 5=modrá, 6=zelená, 7=žlutá | | | | |

V dokumentu nejsou uvedena všechna dostupná zařízení, pokud jste nenalezli to, co potřebujete, kontaktujte nás na tel. 241 484 940, info@oem-automatic.cz

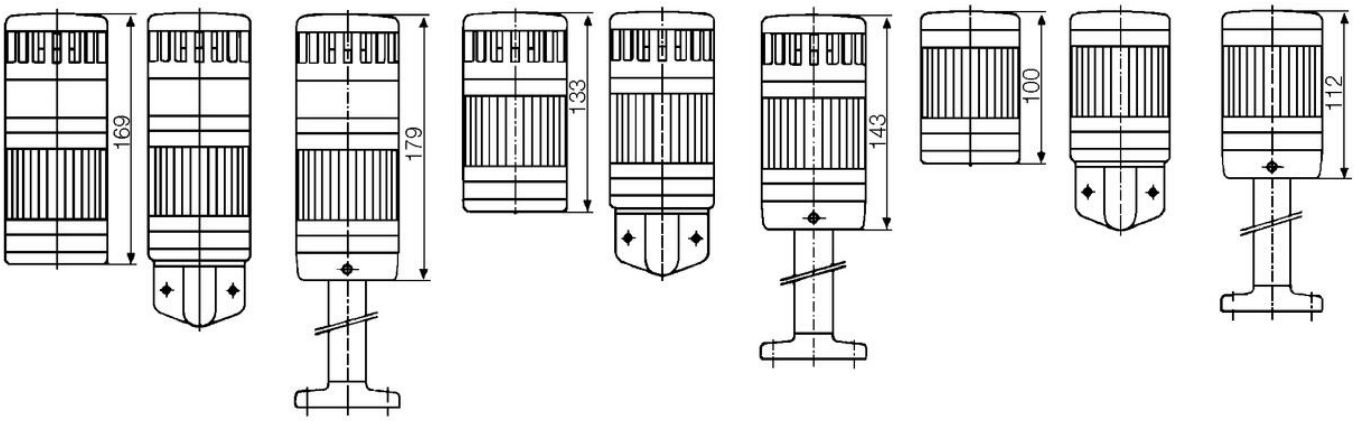


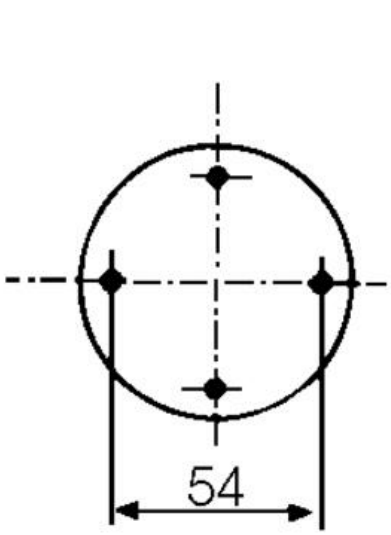


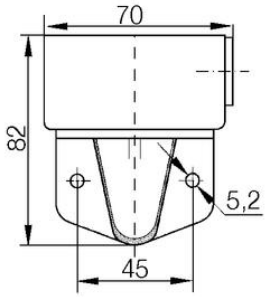


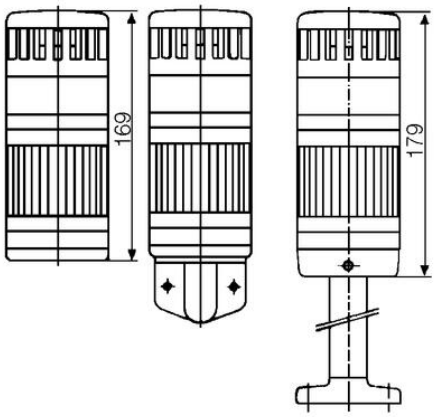


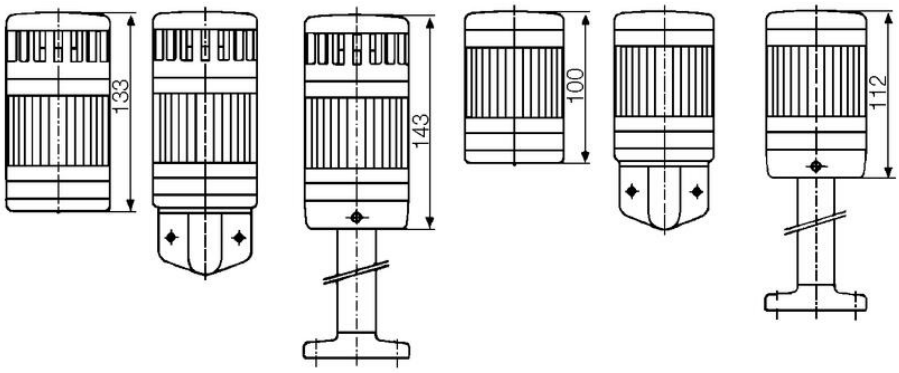

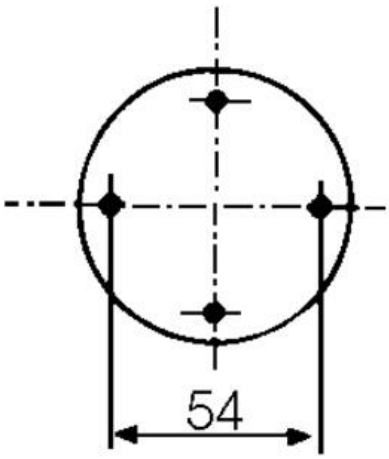
54

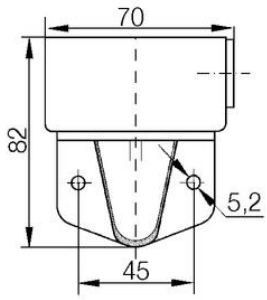
70
82
5,2
45