ZVONKY

Série BEL

720300005
BEL zvonek šedý 24VDC



- červené (pouze 24VDC) nebo šedé barevné provedení
- méně obvyklý typ zvukové signalizace
- 106 dB
- IP 66

POPIS PRODUKTU

Velice průrazná zvuková signalizace, která se svým charakterem zřetelně liší od jiných instalovaných zařízení. Tento fakt je výhodou např. v případě potřeby odlišit nově instalované zařízení nebo v případě, že charakter rušení znemožňuje použít klasické membránové sirény či piezobzučáky.

SPECIFIKACE

Barva	Šedá
Druh montáže	Vertikální
Hladina zvuku max.	106 dB
Hmotnost	1,6 g
Kabelový vstup	do 4xM20
Napětí	24 V DC
Počet tónů	1 ks
Provozní teplota max.	50 °C
Provozní teplota min.	-25 °C
Průměr	168 mm
Průřez vodičů	2,5 mm²
Třída krytí	IP66

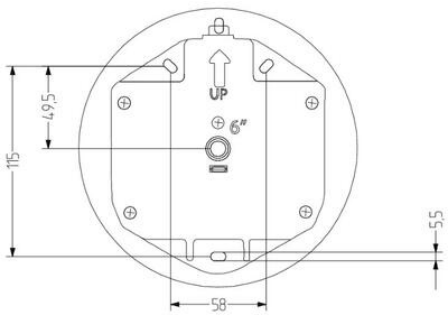

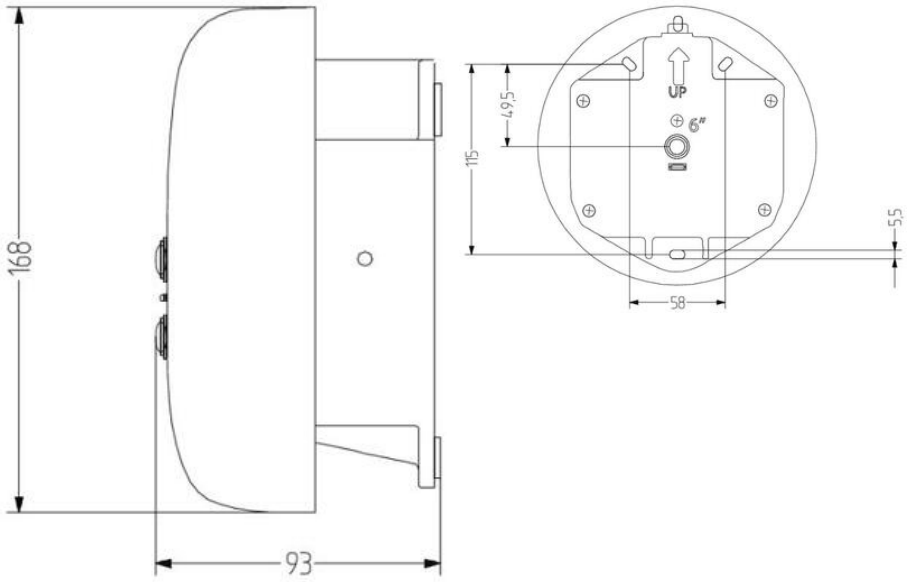
168
93
UP
6"
49,5
115
58
5,5

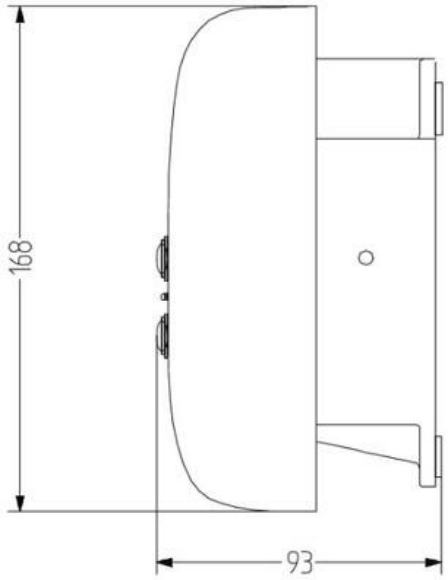
168
93