Poptávka

ULTRAZVUKOVÝ SNÍMAČ PICO+

Série PICO+

PICO+15/F/A
Ultrazvukový snímač



- Kovové pouzdro M18
- Délka snímače - 41mm
- Rozhraní IO-Link
- Kompenzace okolní teploty
- Verze s bočním snímáním

POPIS PRODUKTU

Nové rozhraní IO-Link u senzorů pico+ nabízí stálou komunikaci mezi snímačem a řídícím členem. Pomocí systému IO-Link lze dynamicky měnit parametry připojených senzorů nebo využívat jednotné diagnostické nástroje. Senzory jsou zpětně kompatibilní se staršími snímači a lze je používat ve standardním spínaném režimu, který je výchozím režimem po zapnutí senzorů. Poté, co přijde wake-up signál z řídícího systému, se senzor přepne do režimu IO-Link komunikace. V režimu IO-Link je měřená vzdálenost cyklicky posílána řídícímu systému a získáváme tak náhradu analogového signálu. Při výměně senzoru se nastavení automaticky nahraje z řídícího systému, čímž se snižuje doba prodlevy na minimum.

SPECIFIKACE

Displej	Ne
IO-LINK	Ano
Materiál	Poniklovaná mosaz, PBT, Plast
Max. vzdálenost	250 mm
Napájecí napětí	10-30 V DC
Operační vzdálenost	150 mm
Pouzdro	M18
Připojení	M12-5pin
Rozlišení	0,1 mm
Rozsah měření	21-250 mm
Slepá zóna	20 mm
Třída krytí	IP67
Výstup	Push/Pull

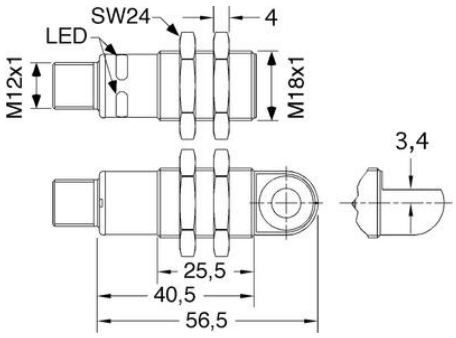
SW24
4
LED
M12x1
M18x1
3,4
25,5
40,5
56,5

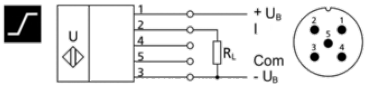
U
+ U_B
I
R_L
Com
- U_B

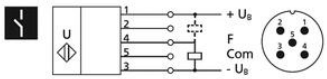
U
+ U_B
F
Com
- U_B

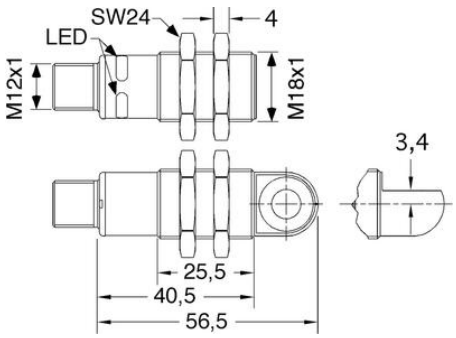
SW24
4
LED
M12x1
M18x1
3,4
25,5
40,5
56,5

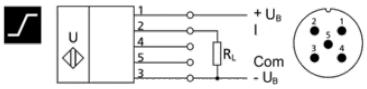
U
+ U_B
I
R_L
Com
- U_B

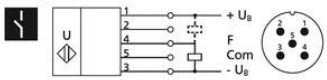
U
+ U_B
F
Com
- U_B