Poptávka

VYROVNÁVACÍ MODULY (BUFFER) UF20.481

Série UF20.481

UF20.481
Vyrovnávací jednotka 48VDC/20A 150ms



- Vyrovnání krátkodobého výpadku napětí
- 20 A po dobu 100 ms (min.)
- Provozní napětí 48VDC
- Signalizační výstupy / vstup inhibit
- Záruka 3 roky

POPIS PRODUKTU

Buffer je doplňující zařízení ke zdrojům 48 V ss, je řazen paralelně k jejich výstupu. Za normálního stavu (stand-by) buffer udržuje své kondenzátory nabité. Pokud dojde k výpadku napětí hlavní sítě (tj. zdroj nedodává výstupní napětí), překlene výpadek buffer.
Statistiky uvádějí, že 80% výpadků sítě je kratších 200 ms; během tohoto času buffer dodává 20 A. Pokud je zátěžový proud nižší, úměrně tomu se prodlužuje doba zálohování. Buffery lze řadit paralelně, např. při použití dvou bufferů lze buď dodávat proud 40 A po dobu 100 ms nebo dosáhnout dvounásobného času zálohování při proudu 20 A. Během zálohování může být systém připraven na výpadek sítě např. uložením dat nebo ukončením určitých procesů.
Signalizační výstup informuje o připravenosti bufferu překlenout výpadek v síti, vstup inhibit umožňuje řízené odpojení jednotky (buffer se vybije a nenabíjí se). Všechny stavy jsou též signalizovány LED-diodami na čelní straně bufferu.

SPECIFIKACE

VSTUPNÍ PARAMETRY

Vstupní napětí z přístroje	48 V DC
Vstupní proud pro nabíjení	0,5 A

VÝSTUPNÍ PARAMETRY

Max. výstupní proud v buffer režimu	20 A
Výstupní proud při 48 V DC	20 A
Výstupní napětí při standardním provozu	48 V DC
Výstupní napětí při provozu z bufferu	45 V DC
Max. výstupní proud při provozu na baterii	20 A

ÚCINNOST / ŽIVOTNOST / MTBF

Účinnost	99 %
Životnost	161 000 h @ 40 °C, stand-by mode
MTBF (IEC 61709)	2 348 000 h @ 40 °C, stand-by mode

ROZMERY A HMOTNOST

Šířka	64 mm
Výška	124 mm
Hloubka	102 mm
Hmotnost	0,74 kg

OSTATNÍ PARAMETRY

Shoda s normami	CB, CE, CSA, CSA US, UL
Třída krytí	IP20
Typ nabíjené baterie	0,5 A
Kryt	Hliník
Zvlnění (max.)	600 mV pp
Hodnota napětí pro aktivaci Buffer modu	45 V DC
Min. teplota bez omezení výstupního výkonu	-25 °C
Max. teplota bez omezení výstupního výkonu	70 °C

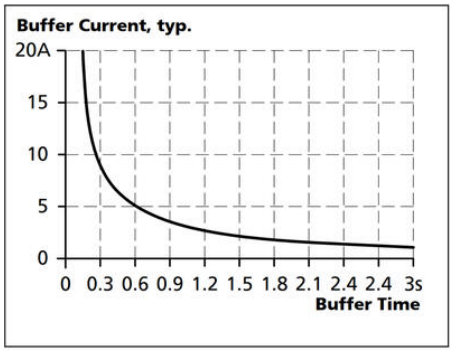

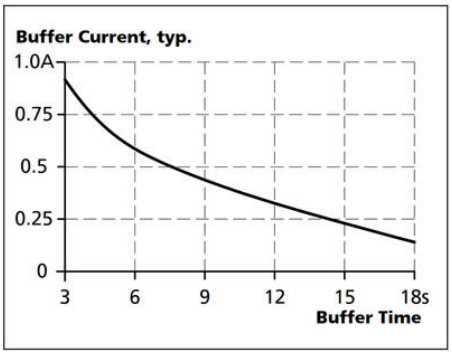

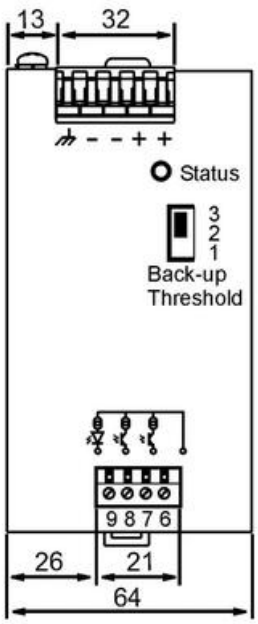

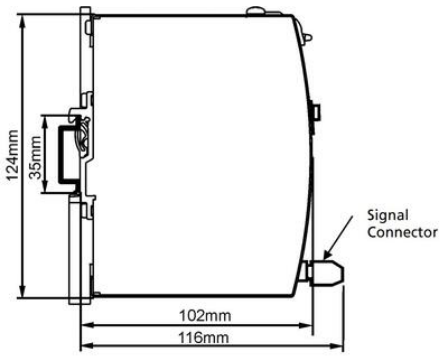

General wiring diagram

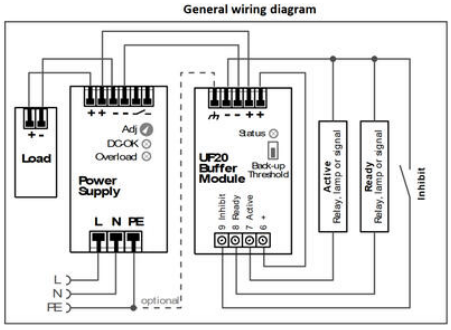

Signals supplied from an external voltage source

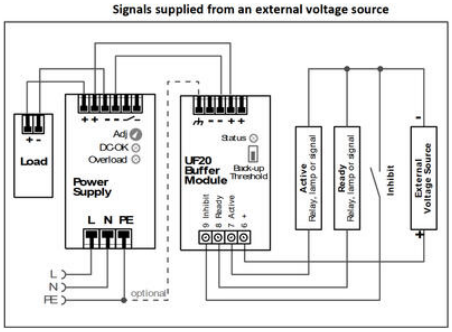

Paralleling of buffer modules

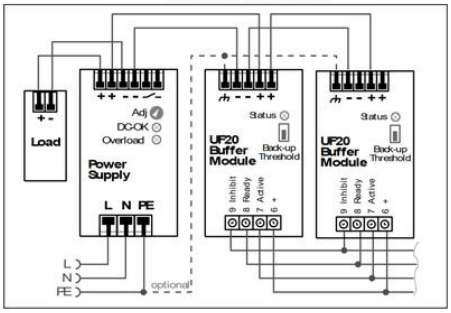

Decoupling of buffered branches

