VYROVNÁVACÍ MODULY (BUFFER) UF40.241

Série UF40.241

UF40.241
Vyrovnávací jednotka 24V/40A



- Vyrovnání krátkodobého výpadku napětí
- 40 A po dobu 160 ms (min.)
- Provozní napětí 24VDC
- Signalizační výstupy / vstup inhibit
- Záruka 3 roky

POPIS PRODUKTU

Vyrovnávací moduly (buffer) UF40.241 od výrobce PULS. Vyrovnávací modul překlene krátkodobé poklesy nebo výpadky napájecího napětí. Hlavní parametry: Vyrovnání krátkodobého výpadku napětí; 40 A po dobu 160 ms (min.); Provozní napětí 24VDC.

Buffer je doplňující zařízení ke zdrojům 24 V ss, je řazen paralelně k jejich výstupu. Za normálního stavu (stand-by) buffer udržuje své kondenzátory nabité. Pokud dojde k výpadku napětí hlavní sítě (tj. zdroj nedodává výstupní napětí), překlene výpadek buffer. Propojkou na přední straně jednotky lze zvolit úroveň, kdy bude aktivováno zálohování. Je-li propojka v první poloze, zálohování začíná při poklesu U_{vst}na 22,5 V ss. Je-li v druhé poloze, dochází k zálohování okamžitě při poklesu U_{vst}o 1 V rychleji než 0,54 V/s. Pokud je pokles pomalejší než 0,54 V/s, zálohování začíná (stejně jako u první funkce) při poklesu U_{vst}na 22,5 V ss.
Statistiky uvádějí, že 80% výpadků sítě je kratších 200 ms; během tohoto času buffer dodává 40 A. Pokud je zátěžový proud nižší, úměrně tomu se prodlužuje doba zálohování. Buffery lze řadit paralelně, např. při použití dvou bufferů lze buď dodávat proud 80 A po dobu 160 ms nebo dosáhnout dvounásobného času zálohování při proudu 40 A. Během zálohování může být systém připraven na výpadek sítě např. uložením dat nebo ukončením určitých procesů.
Signalizační výstup informuje o připravenosti bufferu překlenout výpadek v síti, vstup inhibit umožňuje řízené odpojení jednotky (buffer se vybije a nenabíjí se). Všechny stavy jsou též signalizovány LED-diodami na čelní straně bufferu.

;

SPECIFIKACE

VSTUPNÍ PARAMETRY

Vstupní napětí z přístroje	24 V DC
Vstupní proud pro nabíjení	0,6 A

VÝSTUPNÍ PARAMETRY

Max. výstupní proud v buffer režimu	40 A
Výstupní proud při 24 V DC	40 A
Výstupní napětí při standardním provozu	24 V DC
Výstupní napětí při provozu z bufferu	22,5 V DC

Max. výstupní proud při provozu na baterii	40 A

ÚCINNOST / ŽIVOTNOST / MTBF

Účinnost	99 %
Životnost	189 000 h @ 40 °C, stand-by mode
MTBF (IEC 61709)	2 114 000 h @ 40 °C, stand-by mode

ROZMERY A HMOTNOST

Šířka	64 mm
Výška	124 mm
Hloubka	142 mm
Hmotnost	1,04 kg

OSTATNÍ PARAMETRY

Shoda s normami	CB, CE, CSA, CSA US, UL
Třída krytí	IP20
Typ nabíjené baterie	0,6 A
Kryt	Hliník
Zvlnění (max.)	200 mV pp
Hodnota napětí pro aktivaci Buffer modu	22,5 V DC
Min. teplota bez omezení výstupního výkonu	-25 °C
Max. teplota bez omezení výstupního výkonu	70 °C

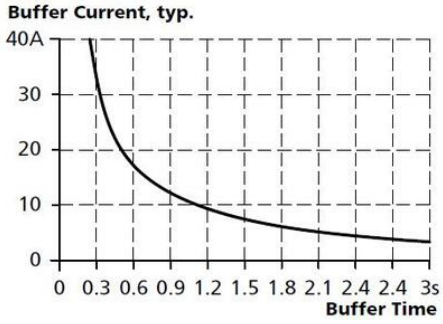

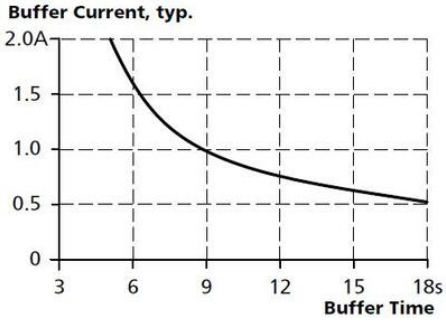

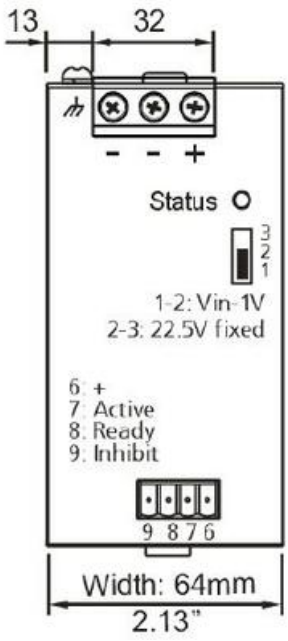

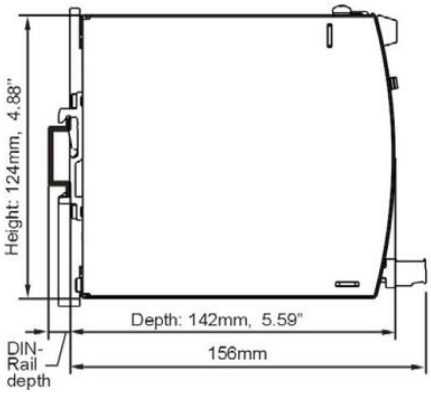
Height: 124mm, 4.88"
Depth: 142mm, 5.59"
156mm
DIN-
Rail
depth

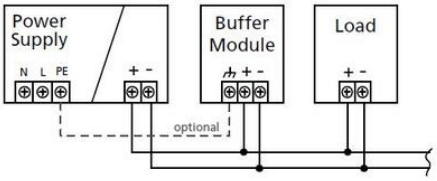
Power
Supply
N L PE
+ -
Buffer
Module
+ -
Load
+ -
optional