REDUNDANTNÍ MODULY PRO SÉRII PIANO PIRD

Série PIRD

PIRD20.241
Redundantní modul pro PIANO 12-24VDC, 20A



- Diodový redundantní modul 12-24VDC, 20A
- Určen pro PIANO sérii
- Dva vstupy, jeden výstup
- Ochrana zdroje i zátěže
- Záruka 3 roky

POPIS PRODUKTU

Redundantní modul se používá ve spojení se dvěma napájecími zdroji. Modul má dva samostatné vstupy, které oba zdroje oddělují - v případě závady na výstupu prvního zdroje je druhý zdroj ochráněn před zkratem. Modul lze využít několika způsoby:

a) Zdvojené napájení zátěže - v případě závady na prvním zdroji je zátěž napájena z druhého, stejně dimenzovaného zdroje

b) Napájení prioritních zátěží - v systému jsou běžné zátěže (např. výkonové) a zátěže, které musí být napájeny prioritně. V případě poruchy nebo zkratu na hlavním zdroji jsou dále z rezervního zdroje napájeny jen prioritní zátěže

c) Oddělení napájecího zdroje od zátěží - určité zátěže (motory, baterie) mohou díky indukovanému napětí poškodit napájecí zdroj.

SPECIFIKACE

VSTUPNÍ PARAMETRY

Vstupní napětí AC	12-28 V
Vstupní napětí DC min.	9 V DC
Vstupní napětí DC max.	35 V DC
Vstupní proud na vedení max.	10 A

VÝSTUPNÍ PARAMETRY

Výstupní napětí	24 V DC
Výstupní proud	20 A
Max. výstupní proud	26 A

ROZMERY A HMOTNOST

Šířka	39 mm
Výška	124 mm
Hloubka	124 mm
Hmotnost	0,28 kg

OSTATNÍ PARAMETRY

Shoda s normami	ATEX, CE, CSA, IECEx, UL
Třída krytí	IP20
Kryt	ABS-plast
Série	Piano
Pokles napětí na polovodiči při Imax.	560 mV
Min. teplota bez omezení výstupního výkonu	-40 °C
Max. teplota bez omezení výstupního výkonu	55 °C

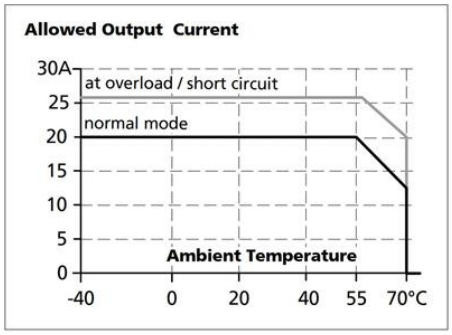



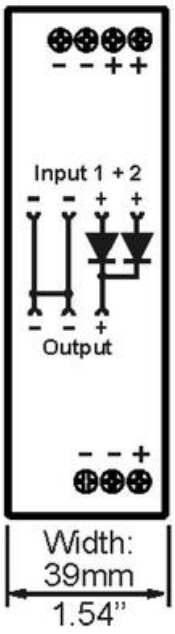

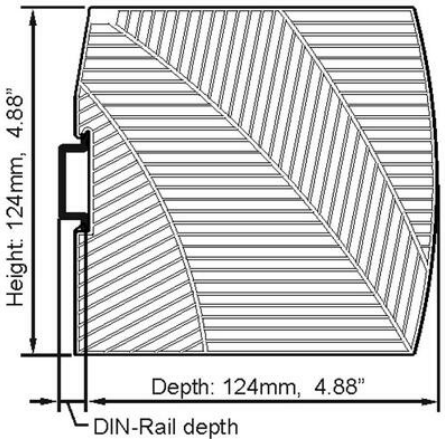

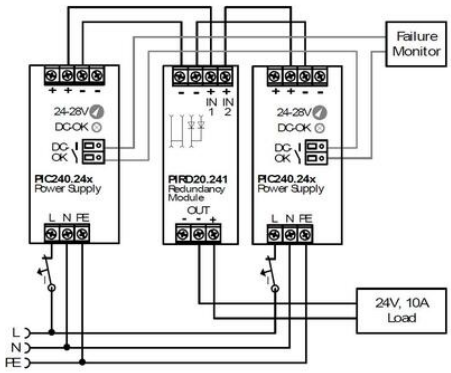

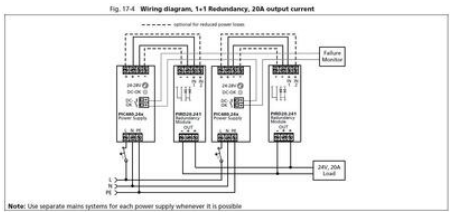

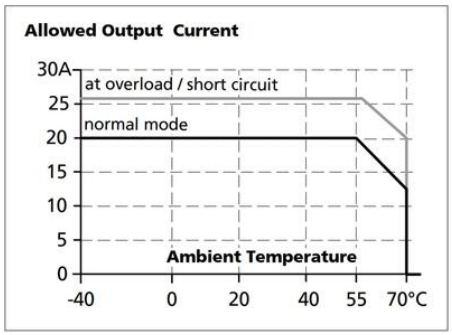
Allowed Output Current
30A
25
20
15
10
5
0
at overload / short circuit
normal mode
Ambient Temperature
-40
0
20
40
55
70°C


Input 1 + 2
Input 1 + 2
Output
PULS
PIANO
PIRD 20.241
Redundancy
Module
Output
DC 12-28V 20A

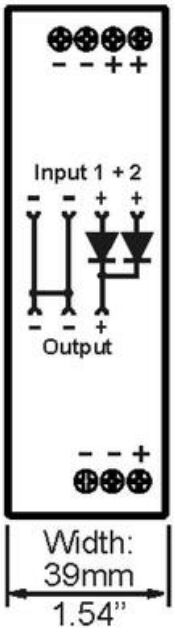
Input 1 + 2
Output
Width:
39mm
1.54”

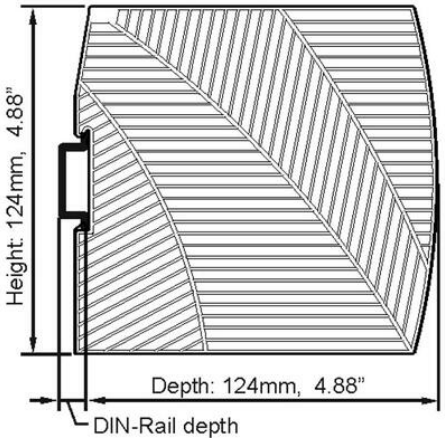
Height: 124mm, 4.88”
Depth: 124mm, 4.88”
DIN-Rail depth

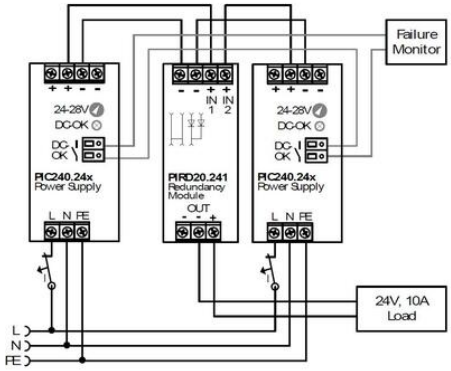
Failure
Monitor
24-28V
DC-OK
DC
OK
PIC240,24x
Power Supply
L N FE
IN
1
IN
2
PIRD20.241
Redundancy
Module
OUT
24V, 10A
Load
L
N
FE

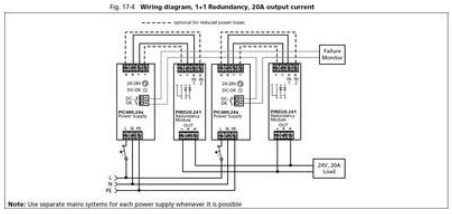
Fig. 17-4 Wiring diagram, 1+1 Redundancy, 20A output current
Failure
Monitor
24V, 20A
Load
Note: Use separate mains systems for each power supply whenever it is possible