DC UPS UB10.241

Série UB10.241

UB10.241
DC-UPS řídící jednotka



- Spolehlivé zálohování zátěží 24 VDC
- Pouze jedna záložní baterie 12 V o kapacitě od 3,9Ah do 40Ah
- Optimalizované nabíjení baterie dle teploty okolí
- Signalizační výstupy / vstup inhibit
- Záruka 3 roky

POPIS PRODUKTU

DC UPS UB10.241 od výrobce PULS. DC UPS modul zajišťuje zálohování DC zátěže při výpadku napájení. Hlavní parametry: Spolehlivé zálohování zátěží 24 VDC; Pouze jedna záložní baterie 12 V o kapacitě od 3,9Ah do 40Ah; Optimalizované nabíjení baterie dle teploty okolí.

SPECIFIKACE

VSTUPNÍ PARAMETRY

Vstupní napětí z přístroje	24 V DC
Vstupní napětí z baterie	12 V DC
Vstupní napětí pro připojení baterie	22,8 V DC
Vstupní proud pro nabíjení	1,2 A

VÝSTUPNÍ PARAMETRY

Výstupní proud při 24 V DC	10 A
Výstupní napětí na baterii	22,25
Výstupní napětí při standardním provozu	24 V DC
Výstupní napětí při provozu z bufferu	22,25 V DC
Max. výstupní proud	10 A (15 A @ 5 s)
Max. výstupní proud při provozu na baterii	15 A

ÚCINNOST / ŽIVOTNOST / MTBF

Účinnost	97,8 %

Životnost	137 400 h @ 10 A, 40 °C
MTBF (IEC 61709)	886 000 h @ 10 A, 40 °C

ROZMERY A HMOTNOST

Šířka	49 mm
Výška	124 mm
Hloubka	117 mm
Hmotnost	0,65 kg

OSTATNÍ PARAMETRY

Shoda s normami	ABS, CB, CE, CSA, CSA US, EX, GL, IECEx, UL
Třída krytí	IP20
Typ nabíjené baterie	1,5 A
Kryt	Hliník
Zvlnění (max.)	20 mV pp
Hodnota napětí pro připojení k baterii	22,3 V DC
Omezení výkonu od +60 °C do + 70 °C	9,6 W/°C
Min. teplota bez omezení výstupního výkonu	-25 °C
Max. teplota bez omezení výstupního výkonu	60 °C
Dovolená velikost baterie	3,9-40 Ah

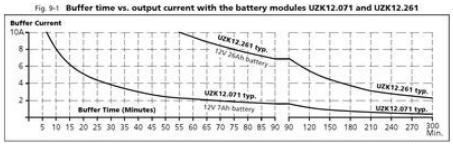

Fig. 24-2 **Front view**

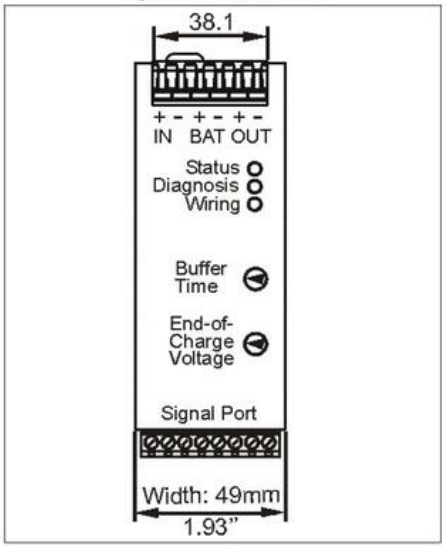

Fig. 24-1 **Side view**

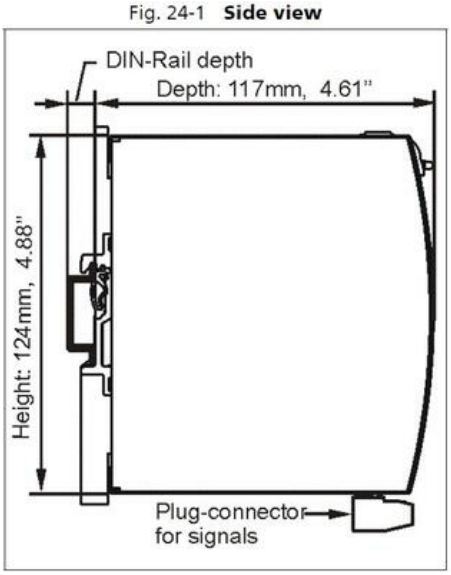

Fig. 25-1 **Typical wiring diagram**

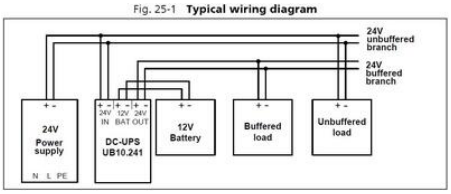

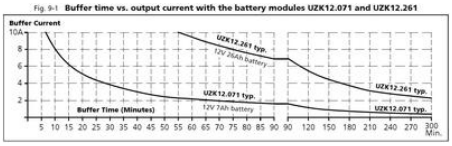

Fig. 24-2 **Front view**

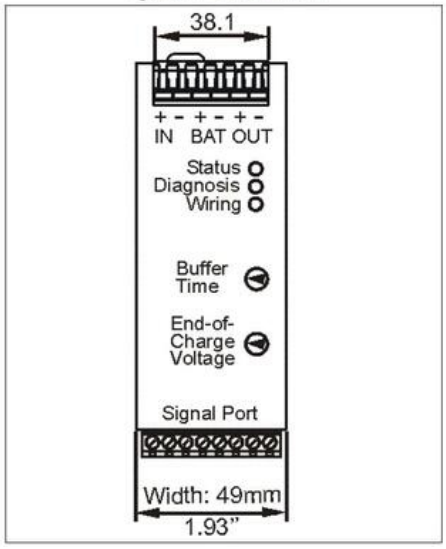

Fig. 24-1 **Side view**

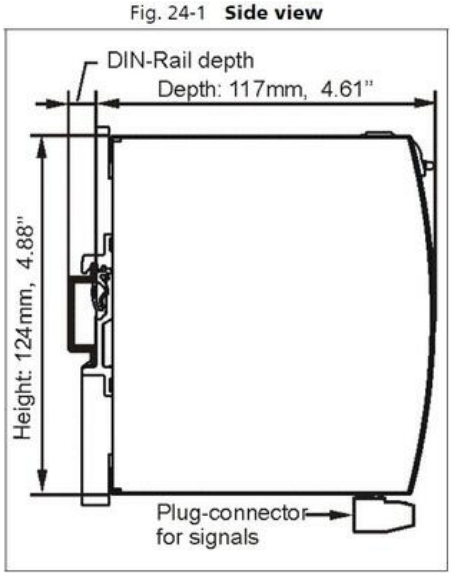

Fig. 25-1 **Typical wiring diagram**

