NAPÁJECÍ ZDROJE PISA11.CLASS2

Série PISA11.CLASS2

PISA11.CLASS2
Elektr.proud.ochrana,4 kanály



- Výstupní proud 4 x 3,7 A
- Výstupy schválené NEC CLASS 2
- Pro standardní jednotky
- Šířka 45 mm
- Výstupy jsou elektronicky chráněny

POPIS PRODUKTU

Pro dodání do Severní Ameriky je v mnoha případech vyžadováno, aby byl napájecí zdroj schválen NECCLAS2. Puls nabízí s tímto schválením několik možností pro napájecí zdroje.

Třída 2 však omezuje výkon pod 100 W, což v některých aplikacích není dostatečný výkon. Řešením pak byla instalace více jednotek s různými kanály. Je také možné vyřešit obvody třídy 2 s externími pojistkami, ale to klade mnoho požadavků a zdroj napájecího napětí nesmí za žádných okolností překročit 250 VA. PISA11 nabízí velmi flexibilní řešení problému NEC třídy 2. PIA11 má 4 výstupy. Výstupy schválené NEC třídy 2 po 3,7 A při 24 V DC. Zvyšuje napětí, automaticky upravuje maximální proud směremdolů, aby bylo zajištěno splnění třídy 2. Největší výhodou je, že lze použít standardní jednotky bez požadavku na omezení výkonu. Pokud je potřeba více výstupů třídy 2, je možné k sobě připojit další jednotky, což poskytuje plnou flexibilitu.
Každý výstup je elektronicky chráněn, což zajišťuje bezpečné a rychlé vypnutí v případě poruchy. Restartování probíhá z předního panelu pomocí dálkového ovládání. Všechny čtyři výstupy se v případě poruchy vypnou a kanál, který způsobil poruchu, je v přední části indikován LED diodou. PISA11 také chrání před nízkým napětím, pod napájecím napětím 21VDC. Tím je zajištěno, že chyba nebo přetížení nesníží ex. řídicí systém, který je připojen přímo k napájecímu zdroji.

Dálkové ovládání a reset
Signální vstupy jsou galvanicky izolované. V poruchovém režimu se výstupy vypnou a lze je dálkově resetovat připojením napětí na svorky 11 a 12 na dobu delší než 1 sekunda. V normálním režimu (nedošlo k žádné chybě) lze výstupy ovládat zapínání a vypínání pomocí krátkého pulzu (> 50ms).

Max. Řídicí napětí	30 V ss
Spotřeba energie	Typická hodnota: 3 mA, max. 6 mA
Spouštěcí úroveň	Min .: 6 V DC, Max: 10 V DC. Nad touto úrovní je aktivován reset a funkce zapnutí / vypnutí
Galvanická izolace	500 V AC

Synchronizace několika modulů PISA. Pokud se pro stejné napájení používá několik modulů PISA, doporučujeme připojit sync. připojení ke všem zařízením. Pokud se modul vypne kvůli příliš nízkému napětí ze zdroje napájení (ochranná funkce pod 21VDC), všechny moduly se vypnou. Synchronizace zajišťuje, že uvidíte, které moduly mají příliš nízké napětí. Bez synchronizační sběrnice se modul s nejvyšší úrovní alarmu vypne jako první, bez ohledu na to, zda byla chyba na jeho vstupu, či nikoli (způsobeno tolerancemi).
Pokud je chyba způsobena zkratem nebo přetížením na jednom výstupu, bude synchronizován pouze aktuální modul. sběrnice nemá v tomto režimu žádný vliv na ostatní zařízení.
Proudové omezení
PISA11 má pojistku pro všechny výstupy, v případě poruchy na jednom z výstupů se aktivuje pojistka pro všechny kanály modulu. Kanál, který způsobil chybu, je indikován LED.
K omezení proudu nebo vypnutí výstupů může dojít z těchto důvodů:
1. Výstupní proud na jednom nebo více kanálech je příliš vysoký.
2. Celkový výstupní proud pro všechny kanály je překročen.
3. Výstupy se musely vypínat, aby se udržela úroveň napětí.

Vypínací časy, když proud překročí jmenovitý proud:

2násobek jmenovitého proudu 1s při 7,4 A.	
Zkrat: 5 ms při 23,6 A.	

Čas vypnutí se začne počítat, jakmile dojde k překročení jmenovitého proudu. Doba vypnutí nikdy nebude delší než 5 sekund, aby byly splněny požadavky NEC třídy 2.

SPECIFIKACE

VSTUPNÍ PARAMETRY

Vstupní napětí AC	18-30 V
Vstupní napětí DC min.	18 V DC
Vstupní napětí DC max.	30 V DC

VÝSTUPNÍ PARAMETRY

Výstupní napětí	24 V DC
Výstupní napětí min.	24 V DC
Výstupní napětí max.	24 V DC
Výstupní proud na kanál	3,7 A @ 24 V DC

ÚCINNOST / ŽIVOTNOST / MTBF

Životnost	220000 h @ 4x 1,9 A, 40 °C
MTBF (IEC 61709)	2198000 h @ 4x 1,9 A, 40 °C

ROZMERY A HMOTNOST

Šířka	45 mm
Výška	75 mm
Hloubka	91 mm
Hmotnost	0,12 kg

OSTATNÍ PARAMETRY

Shoda s normami	CB, CE, CSA, EAC, EX, GL, NEC Class 2, UL
Třída krytí	IP20
Kryt	ABS-plast
Série	Miniline
Min. teplota bez omezení výstupního výkonu	-25 °C
Max. teplota bez omezení výstupního výkonu	70 °C

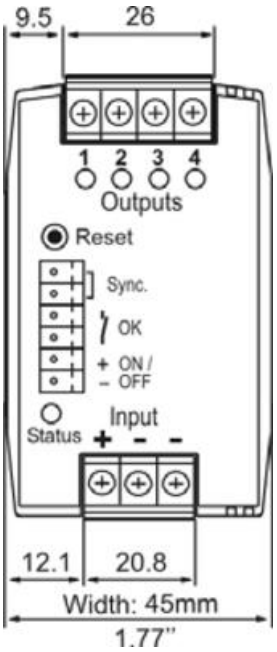
9.5
26
1 2 3 4
Outputs
Reset
Sync.
OK
+ ON /
– OFF
Status
Input
+ – –
12.1
20.8
Width: 45mm
1.77"

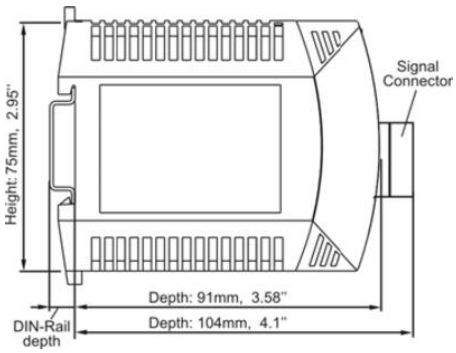
Signal
Connector
Height: 75mm, 2.95"
Depth: 91mm, 3.58"
DIN-Rail
depth
Depth: 104mm, 4.1"

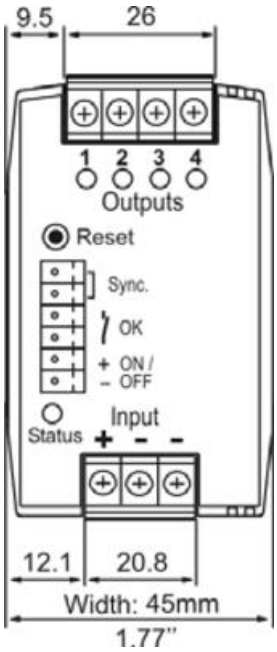
9.5
26
1 2 3 4
Outputs
Reset
Sync.
OK
+ ON /
– OFF
Status
Input
+ – –
12.1
20.8
Width: 45mm
1.77"

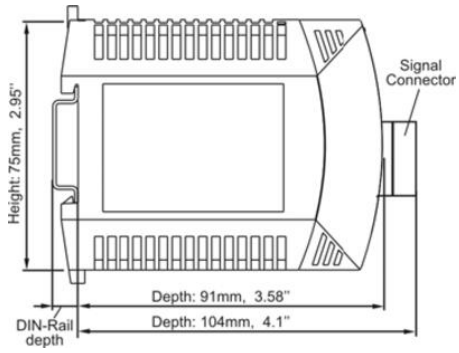
Signal
Connector
Height: 75mm, 2.95"
Depth: 91mm, 3.58"
DIN-Rail
depth
Depth: 104mm, 4.1"