REDUNDANTNÉ MODULY 30 A 40 A, SÉRIA SILVERLINE

SLR01
Redundantní modul, 24-28 VDC, 40 A



- Funkce: redundantní provoz DC napájení
- Jmenovitý proud: 30 a
- Řada: SilverLine

POPIS PRODUKTU

Redundantné moduly 30 a 40 A, séria Silverline od výrobce PULS. Redundantní modul umožňuje oddělení a zálohování paralelních DC zdrojů. Hlavní parametry: Funkce: redundantní provoz DC napájení; Jmenovitý proud: 30 a; Řada: SilverLine.

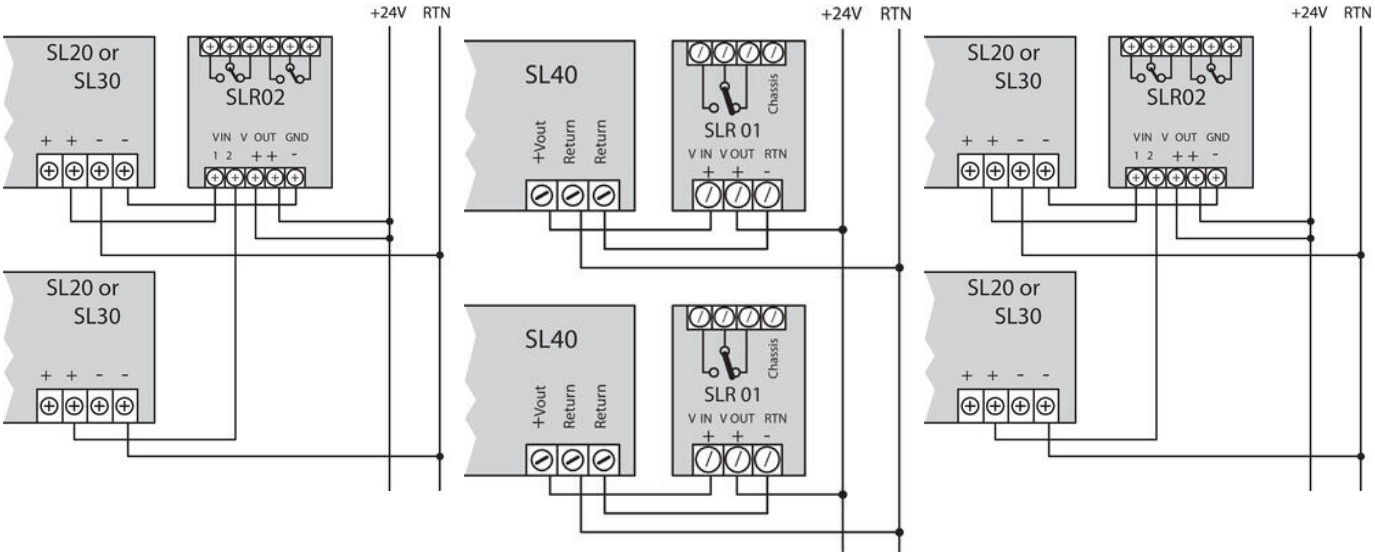

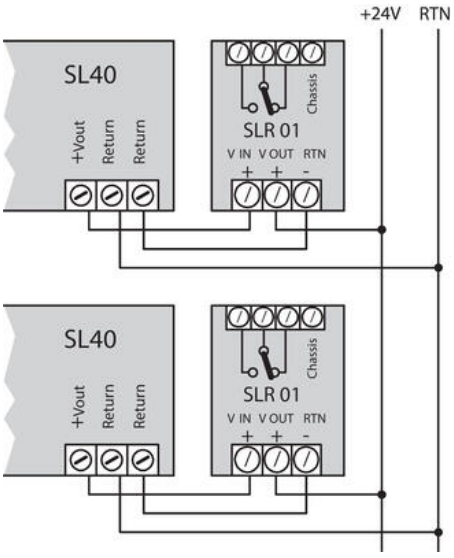
+24V
RTN
SL40
+Vout
Return
Return
SLR 01
V IN
V OUT
RTN
+
+
-
Chassis
SL40
+Vout
Return
Return
SLR 01
V IN
V OUT
RTN
+
+
-
Chassis