Poptávka

VYROVNÁVACÍ MODULY (BUFFER) UC10.241

Série UC10.241

UC10.241
Superkapacitorový buffer 6kWs (24VDC/15A



- Vyrovnání krátkodobého výpadku napětí
- 15 A po dobu 9s nebo 18s
- Provozní napětí 24VDC
- Krátká doba nabíjení
- Záruka 3 roky

POPIS PRODUKTU

Buffer je doplňující zařízení ke zdrojům 24 V ss, je řazen paralelně k jejich výstupu. Za normálního stavu (stand-by) buffer udržuje své kondenzátory nabité. Pokud dojde k výpadku napětí hlavní sítě (tj. zdroj nedodává výstupní napětí), překlene výpadek buffer.

SPECIFIKACE

VSTUPNÍ PARAMETRY

Vstupní napětí z přístroje	24 V DC
Vstupní napětí pro připojení baterie	22,8 V DC
Vstupní proud pro nabíjení	1,3 A

VÝSTUPNÍ PARAMETRY

Max. výstupní proud v buffer režimu	15 A
Výstupní proud při 24 V DC	15 A
Výstupní napětí při standardním provozu	24 V DC
Výstupní napětí při provozu z bufferu	22,45 V DC
Max. výstupní proud při provozu na baterii	15 A

ÚCINNOST / ŽIVOTNOST / MTBF

Účinnost	97,8 %
Životnost	96 000 h @ 15 A, 40 °C, 75%
MTBF (IEC 61709)	854 000 h @ 15 A, 40 °C

ROZMERY A HMOTNOST

Šířka	126 mm
Výška	124 mm
Hloubka	117 mm
Hmotnost	1,15 kg

OSTATNÍ PARAMETRY

Shoda s normami	CB, CE, CSA, CSA US, EX, IECEx, UL
Třída krytí	IP20
Typ nabíjené baterie	1,1 A
Kryt	Hliník
Zvlnění (max.)	30 mV pp
Hodnota napětí pro aktivaci Buffer modu	22,45 V DC
Min. teplota bez omezení výstupního výkonu	-40 °C
Max. teplota bez omezení výstupního výkonu	60 °C

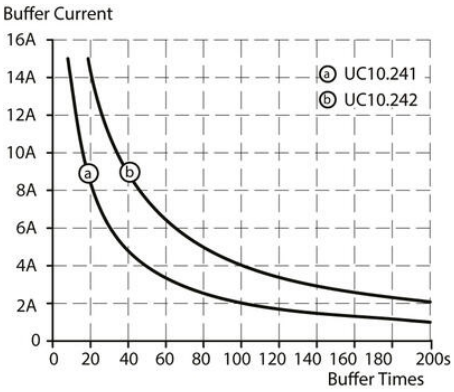

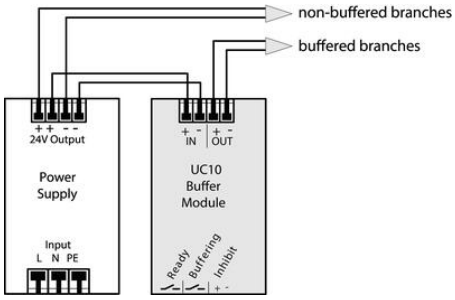

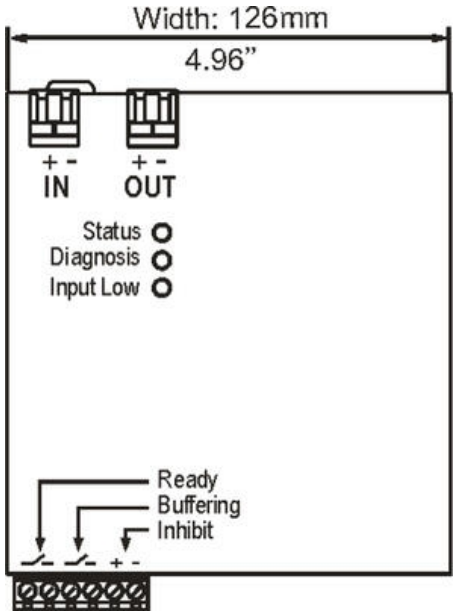

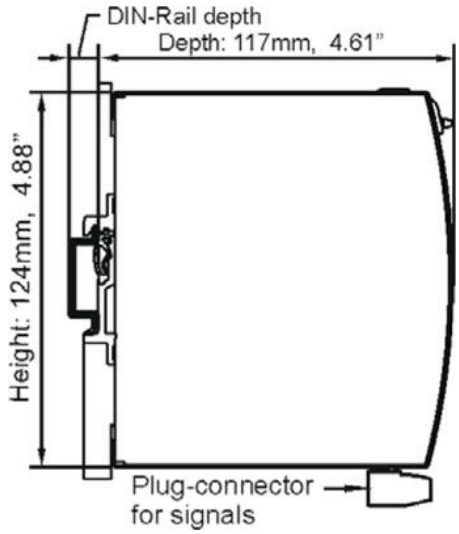
DIN-Rail depth
Depth: 117mm, 4.61”
Height: 124mm, 4.88”
Plug-connector
for signals