NAPÁJECÍ ZDROJE SL30.300, SL40.300, SL4.301

Série SL30.300, SL40.300, SL4.301

SL30.300
Pulsní zdroj 24Vss/30A 3f



- Napájecí napětí 3x 400-500 V st
- Účinnost 92,5 %
- Možnost paralelního zapojení
- Typ SL40.301: signální výstupy

POPIS PRODUKTU

Napájecí zdroje SL30.300, SL40.300, SL4.301. Zdroje řady SilverLine se vyznačují vysokou kvalitou, robustním provedením, výkonovou rezervou (zde pouze typ SL40.300/301) a možností paralelního řazení. Typ 40.301 je vybaven signálními výstupy, které podávají informaci o odebíraném výkonu/ztrátě výstupního napětí a přehřátí zdroje. Podrobnosti o zapojení signálních výstupů vám rádi poskytneme na vyžádání. Upozornění: výrobce v horizontu několika let předpokládá postupné ukončování výroby této řady; modernější řada DIMENSION Q je postupně doplňována tak, aby v budoucnu řadu SilverLine kompletně nahradila. Technické parametry. SL30.300 . 30 A . SL40.300 / SL40.301 . 40 A. Vstup. Vstupní napětí . střídavé . 3x 400-500 V st ±15 %. Doporučené jištění vstupu . 10 A B. Frekvence sítě . 50-60 Hz ±6 %. Vstupní proud (400 V st) . 3x 2,0 A . 3x 3,0 A. Max. špičkový . vstupní proud . < 17 A . < 30 A. Překlenutí . krátkodobého výpadku . v síti (I nom , 400 V st) . > 10 ms . > 15 ms. PFC EN61000-3-2 . splňuje. Výstup. Výstupní napětí, . nastavitelné . 24-28 V ss. Povolená odchylka . U výst při změně . U vst min -> U vst max . <±2 %. Zvlnění .

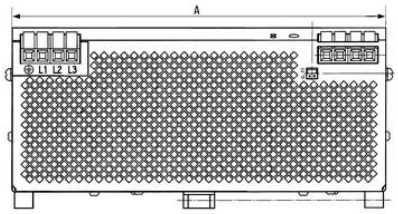

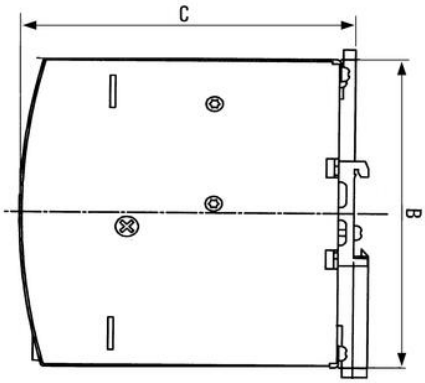

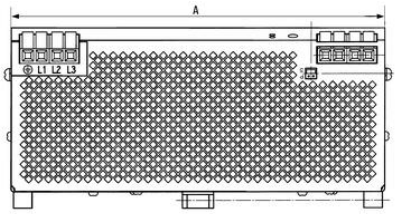

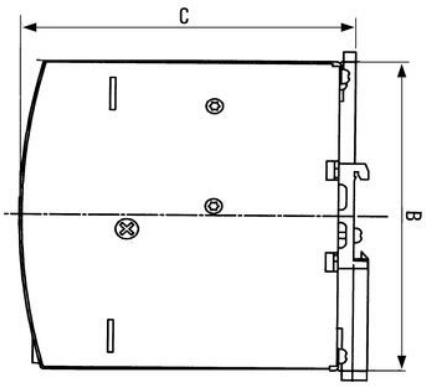
C
B