NAPÁJECÍ ZDROJE SL5.300, SL10.300, SL20.310

Série SL5.300, SL10.300, SL20.310

SL5.300
Pulsní zdroj 24Vss/5A 3f



- Napájecí napětí 3x 400-500 V st, 450-820 V ss
- Výkonová rezerva 20/ 25 %
- Vysoká účinnost
- Možnost paralelního řazení

POPIS PRODUKTU

Napájecí zdroje SL5.300, SL10.300, SL20.310. Zdroje řady SilverLine se vyznačují vysokou kvalitou, robustním provedením, výkonovou rezervou a možností paralelního řazení. Za určitých podmínek lze zdroje provozovat i na 2 fáze, při tomto provozu však zdroje nesplňují PFC, mění se hodnota zvlnění výstupního napětí a zkracuje se životnost. Zdroje SL10.300 a SL20.310 mají propojku, kterou se volí chování zdroje při přetížení:. varianta a : při přetížení / zkratu dochází ke zvyšování výstupního proudu při snižování výstupního napětí. Tato funkce je výhodná pro zátěže s vyššími rozběhovými proudy. varianta b : při zkratu či přetížení trvajícím cca. 4 s zdroj vypne, tento stav je signalizován blikající LED diodou. Pro opětovné spuštění zdroje je nutné stisknout resetovací tlačítko, nebo odpojit a znovu obnovit napájecí napětí. Upozornění : výrobce v horizontu několika let předpokládá postupné ukončování výroby této řady; modernější řada DIMENSION Q je postupně doplňována tak, aby v budoucnu řadu SilverLine kompletně nahradila. Technické parametry. SL5.300 . 5 A . SL10.300 . 10 A . SL20.310 . 20 A. Vstup. Vstupní napětí . střídavé .

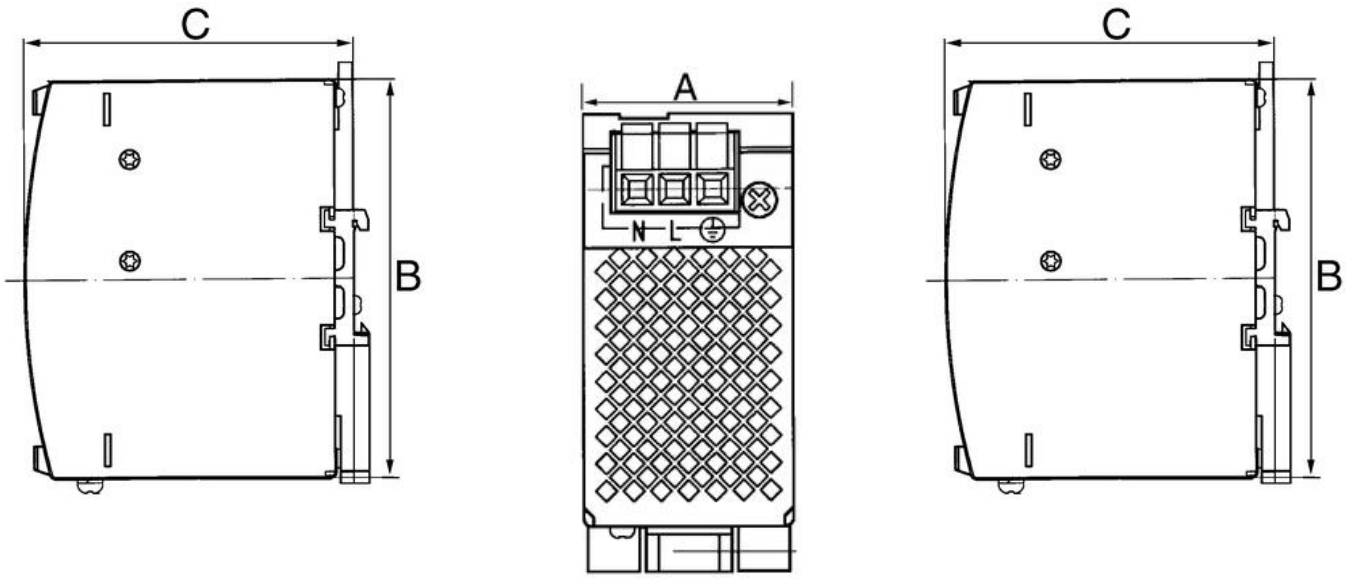

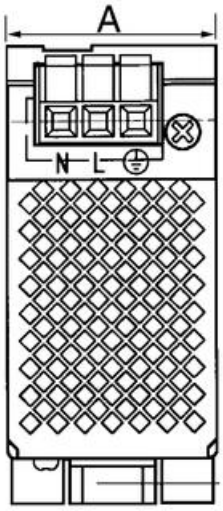
A
N
L