Poptávka

TERMOČLÁNKY TR40

Série TR40

TR40-14369643
Termočlánek Pt100 2vodič -50-250°C 250x3mm Silikon 1m



- Teplota -196°C až 600°C
- PT100
- Kabel PVC, Silicon, PTFE, Sklenné vlákno
- ATEX, IECEx, GOST

POPIS PRODUKTU

SPECIFIKACE

Délka kabelu	1000 mm
Insertion length	250 mm
Materiál kabelu	Silikon
Materiál kontaktní části	Nerez ocel 316Ti
Plug diameter	3 mm
Provozní teplota max.	250 °C
Provozní teplota min.	-50 °C
Teplota okolí do	200 °C
Teplota okolí od	-40 °C
Třída krytí	IP54

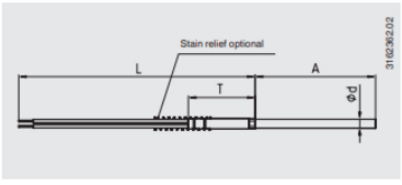

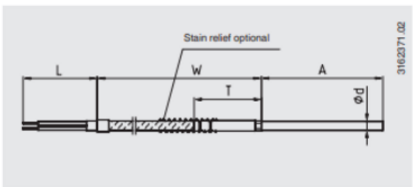

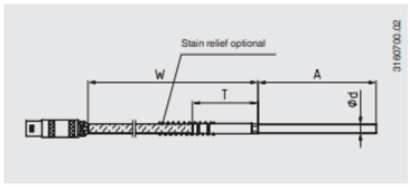

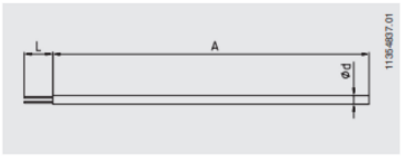
L
A
Ød
1135483701

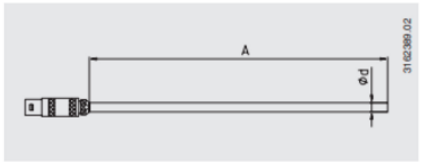
A
Ød
3162389.02

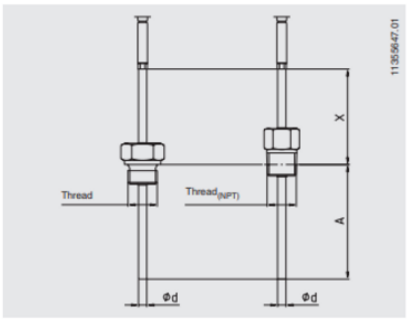
X
Thread
Thread(NPT)
A
Ød
Ød
1135564701

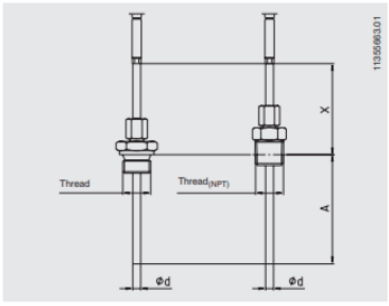
X
Thread
Thread(NPT)
A
Ød
Ød
1135568301

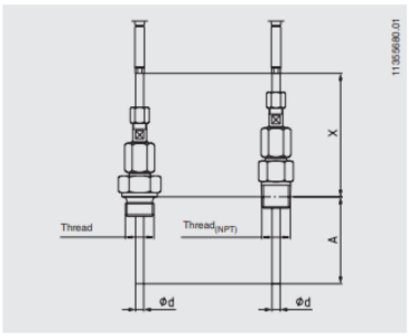
X
Thread
Thread(NPT)
A
Ød
Ød
1135568001

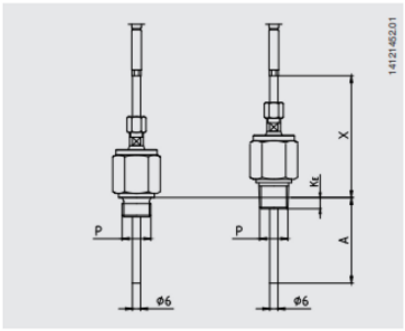
X
Kc
P
P
A
Ø6
Ø6
1412145201

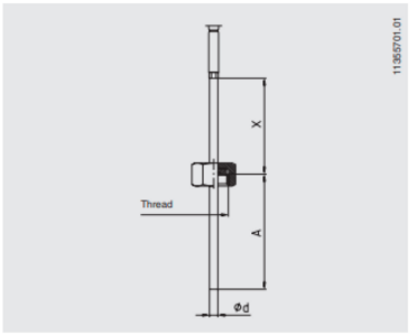
X
Thread
A
Ød
1135570101

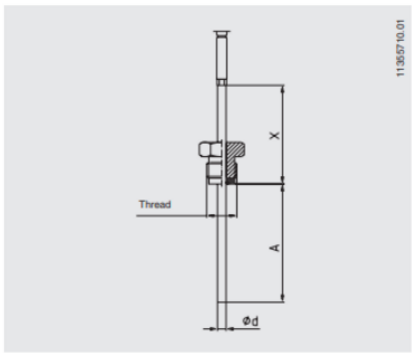
X
Thread
A
Ød
1135701001

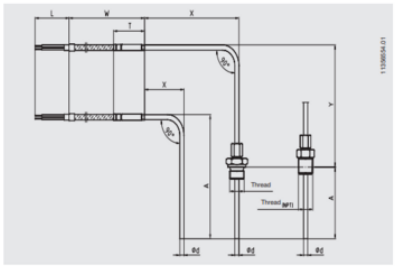
L
W
X
T
X
Y
A
Thread
Thread(NPT)
A
Ød
Ød
Ød
1135695401

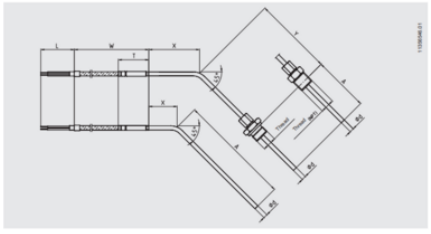
L
W
X
T
X
A
Ød
1135694101

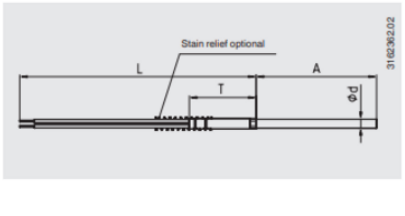
Stain relief optional
L
T
A
Ød
3162362.02

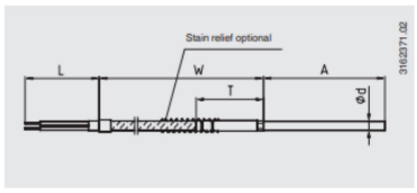
Stain relief optional
L
W
T
A
Ød
3162371.02

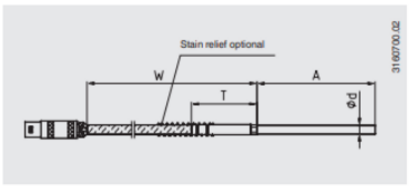
Stain relief optional
W
T
A
Ød
3160700.02

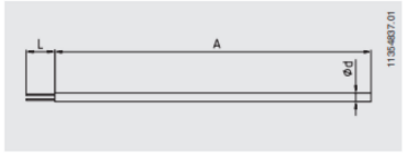
L
A
Ød
1135483701

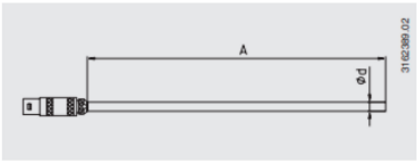
A
Ød
3162389.02

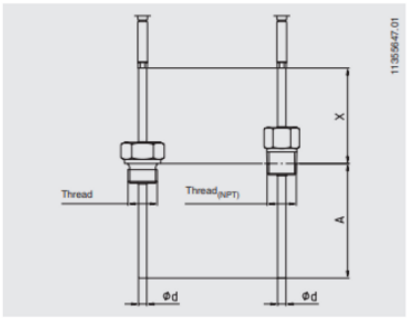
11355647.01
Thread
Thread(NPT)
X
A
Φd
Φd

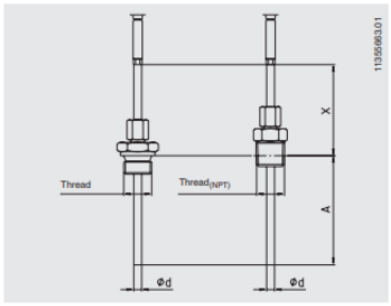
11355663.01
Thread
Thread(NPT)
X
A
Φd
Φd

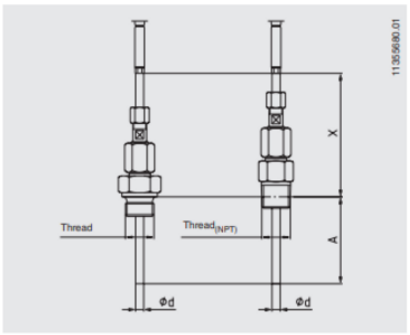
11355680.01
Thread
Thread(NPT)
X
A
Φd
Φd

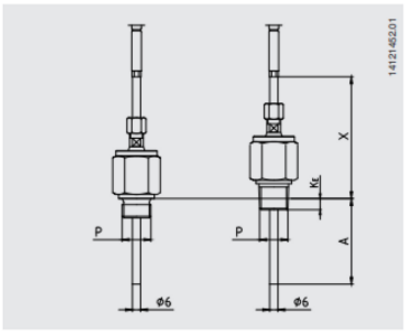
14121452.01
P
P
X
A
Φ6
Φ6

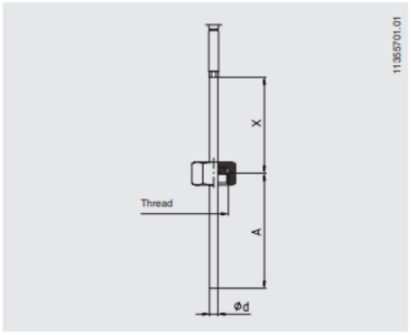
11355701.01
Thread
X
A
Φd

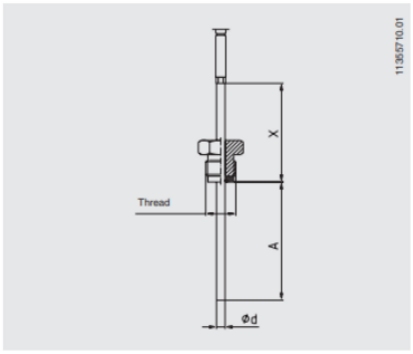
11355710.01
Thread
X
A
Φd

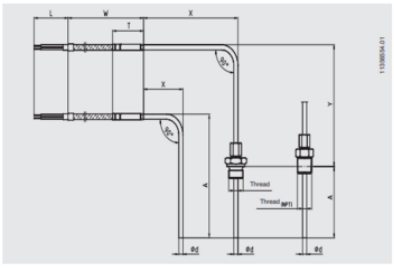
L
W
T
X
Y
A
Thread
Thread(NPT)
Φd
Φd
Φd

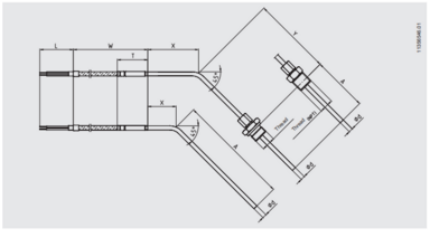
L
W
T
X
Y
A
Thread
Thread(NPT)
Φd
Φd
Φd