TERMOČLÁNKY TC40

Série TC40

TC40-14358598
Termočlánek Typ J 0-760°C 100x3mm PVC L=1m



- Teplota -40°C až 1200°C
- K, J, E, N, T
- Kabel PVC, Silicon, PTFE, Sklenné vlákno
- ATEX, IECEx, GOST

POPIS PRODUKTU

SPECIFIKACE

Délka kabelu	1000 mm
Insertion length	100 mm
Materiál kabelu	PVC
Plug diameter	3 mm
Provozní teplota max.	760 °C
Provozní teplota min.	0 °C
Teplota okolí do	100 °C
Teplota okolí od	-20 °C

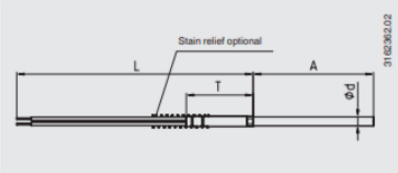

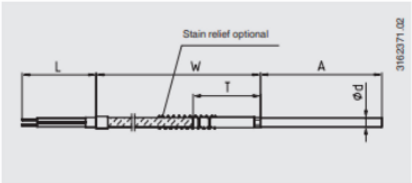

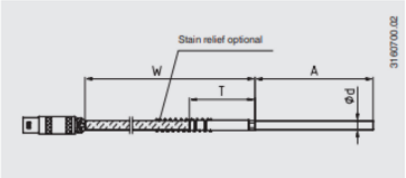

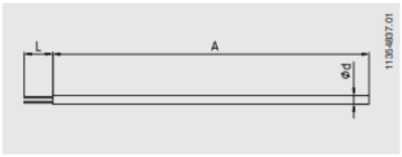
L
A
Φd
11354637.01

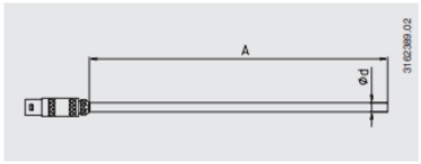
A
Φd
3162389.02

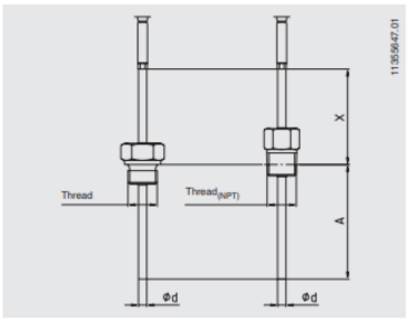
X
Thread
Thread(NPT)
A
Φd
Φd
11356647.01

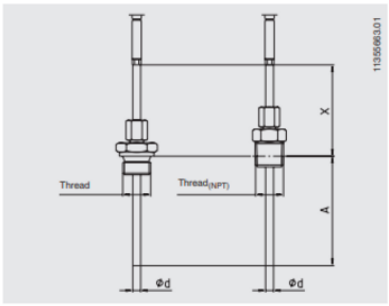
X
Thread
Thread(NPT)
A
Φd
Φd
11356663.01

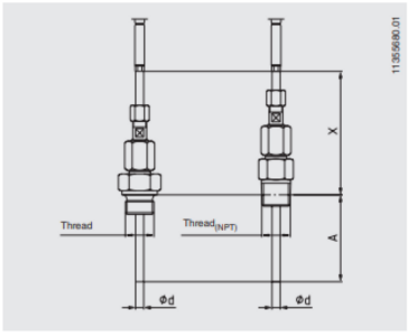
X
Thread
Thread(NPT)
A
Φd
Φd
11356680.01

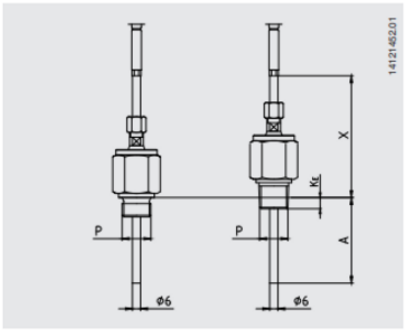
X
Kc
P
P
A
Φ6
Φ6
14121452.01

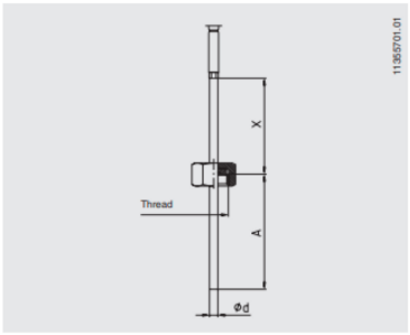
X
Thread
A
Φd
11355701.01

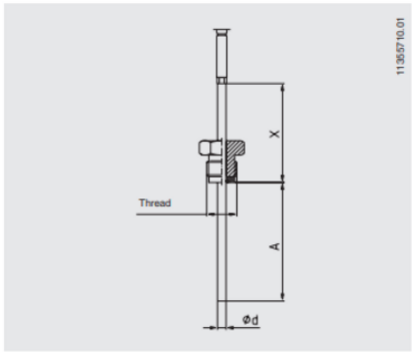
X
Thread
A
Φd
11355710.01

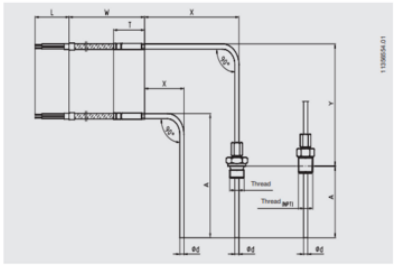
L
W
T
X
Y
A
Thread
Thread(NPT)
Φd
Φd
Φd
11356654.01

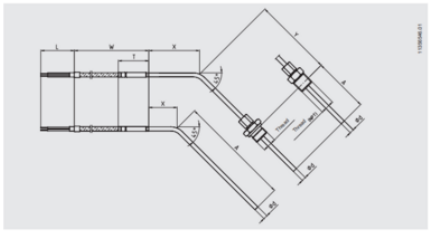
L
W
T
X
A
Φd
11356646.01

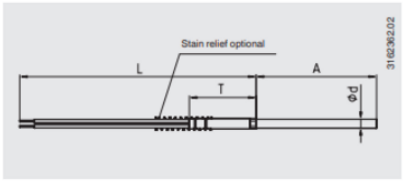
Stain relief optional
L
T
A
Φd
3162362.02

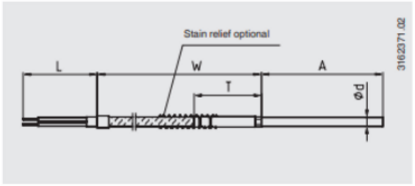
Stain relief optional
L
W
T
A
Φd
3162371.02

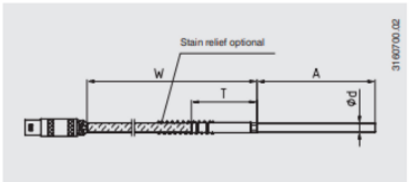
Stain relief optional
W
T
A
Φd
3160700.02

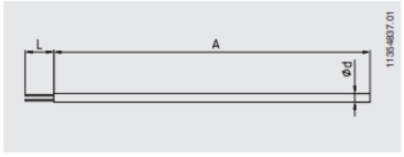
L
A
Φd
11354637.01

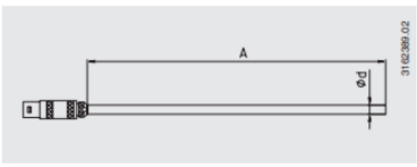
A
Φd
3162389.02

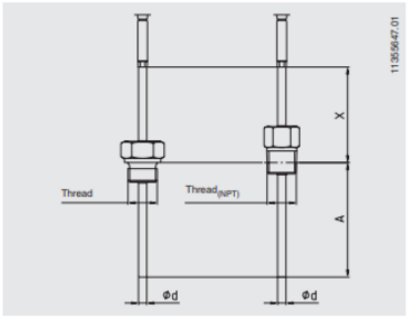
11355647.01
Thread
Thread(NPT)
X
A
Ød
Ød

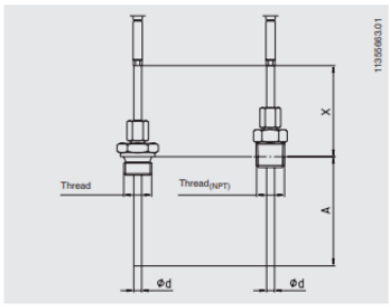
11355663.01
Thread
Thread(NPT)
X
A
Ød
Ød

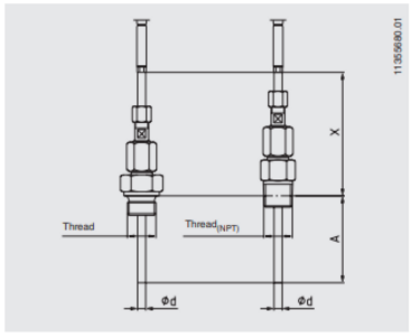
11355680.01
Thread
Thread(NPT)
X
A
Ød
Ød

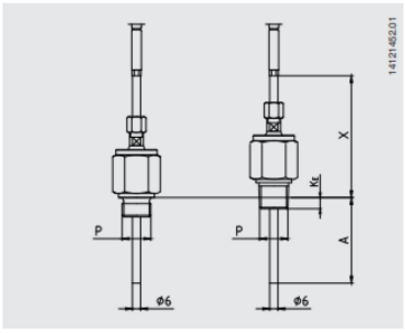
14121452.01
P
P
X
A
Ø6
Ø6

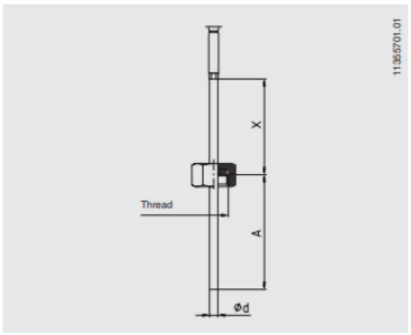
11355701.01
Thread
X
A
Ød

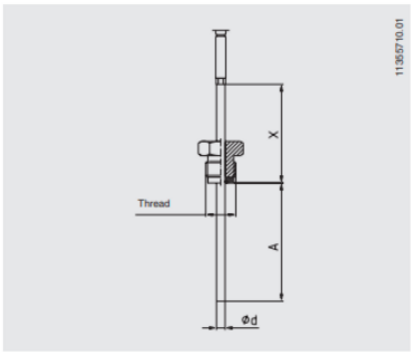
11355710.01
Thread
X
A
Ød

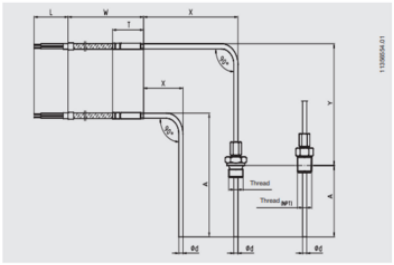
L
W
T
X
Y
A
Thread
Thread(NPT)
Ød
Ød
Ød

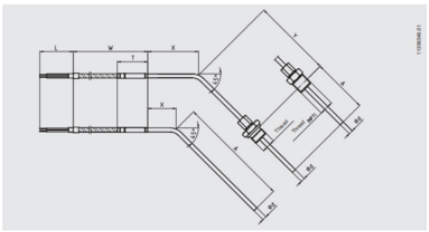
L
W
T
X
Y
A
Thread
Thread(NPT)
Ød
Ød
Ød