SPÍNAČE TLAKU - ELEKTRONICKÉ S1100, S1200

Série S1100, S1200

S1100B016602
Elektronický tlakový spínač -0,9..0,05 bar, G1/4, 2xNO

- Výstup 2x NO nebo 1NO/1NC
- Tělo mosaz
- Tlak -0,9 až 600 bar
- Připojení G1/4

POPIS PRODUKTU

SPECIFIKACE

Funkce 1	2 NO
Materiál těla	Mosaz
Procesní připojení	G1/4
Tlakový rozsah max.	0,05 bar
Tlakový rozsah min.	-0,9 bar
Třída krytí	IP67

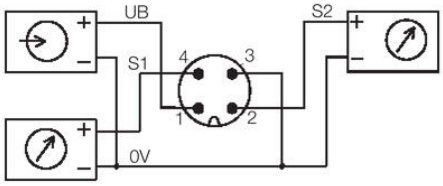

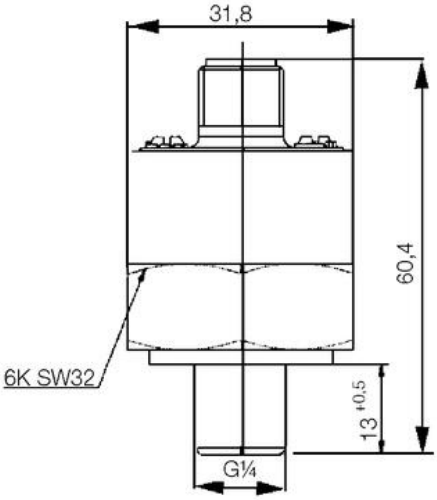

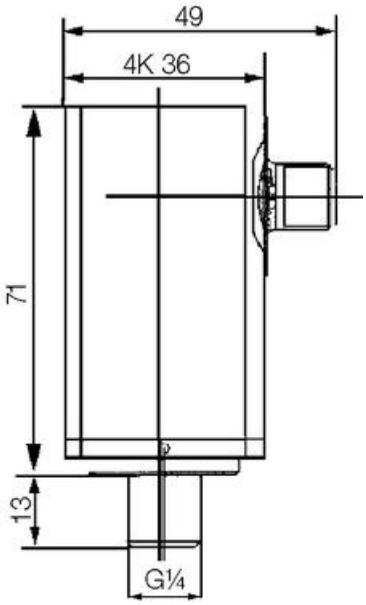

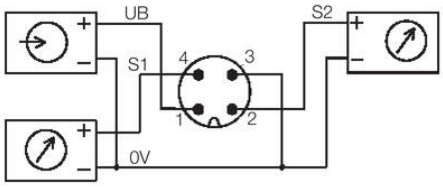
UB
S2
S1
4
3
1
2
0V

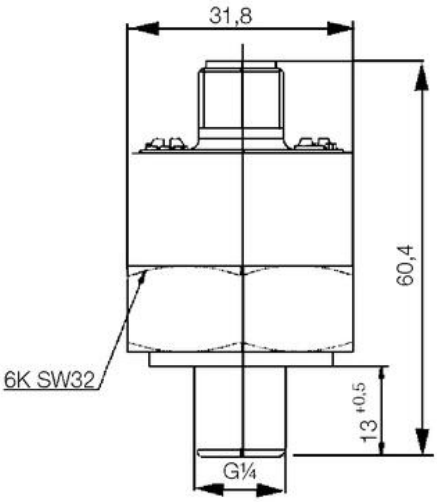
31,8
60,4
6K SW32
13 ±0,5
G¼

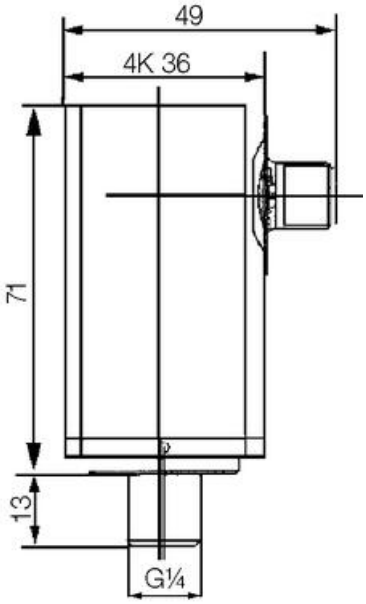
49
4K 36
71
13
G¼