Poptávka

INDUKČNÍ SNÍMAČE Ø4 AŽ Ø6,5

Série B01, MB

MB426NLA
Ind.čid.kov. NPN/NO/0,8



- Indukční válcové proximity snímače
- Kabel nebo M8, M12 konektor
- Napájecí napětí: 10-30Vdc, 4-24Vdc
- Velikost Ø4; M5; Ø6; M6; Ø6,5

POPIS PRODUKTU

SPECIFIKACE

Materiál	Poniklovaná mosaz
Napájecí napětí	3-24 V DC
Počet vodičů	3
Připojení	Kabel 2m
Snímací vzdálenost	0,8 mm
Třída krytí	IP67
Tvar	Zapuštěný
Velikost těla	Ø4
Výstup	NPN, NO

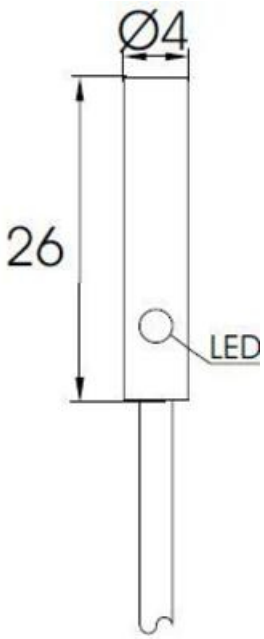
Ø4
26
LED

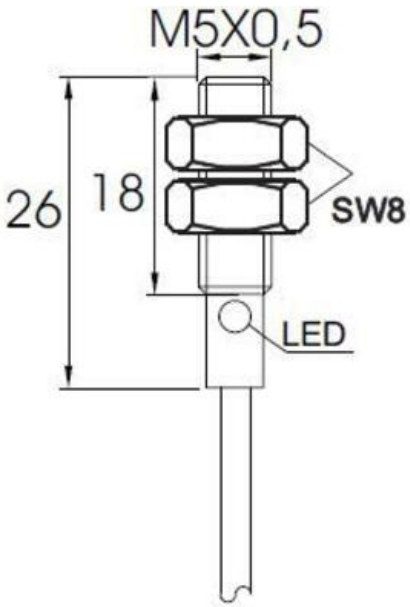
M5X0,5
26
18
SW8
LED

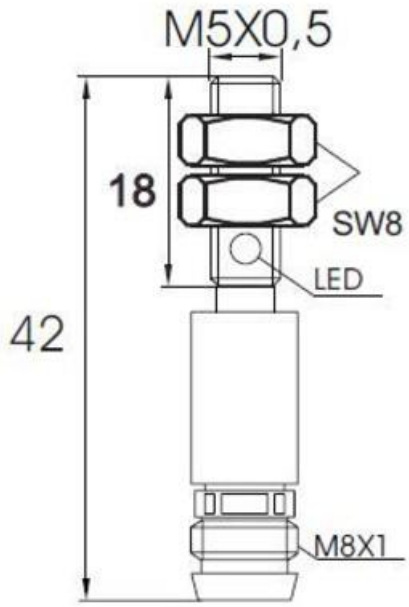
M5X0,5
18
SW8
LED
42
M8X1

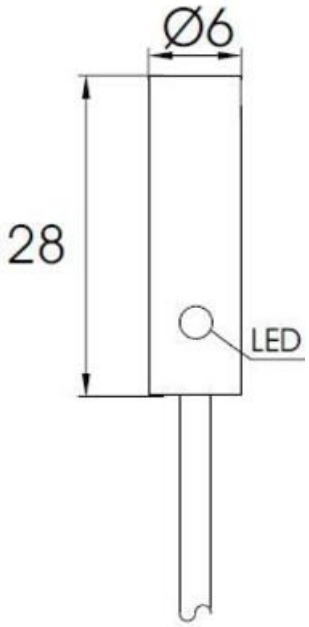
Ø6
28
LED

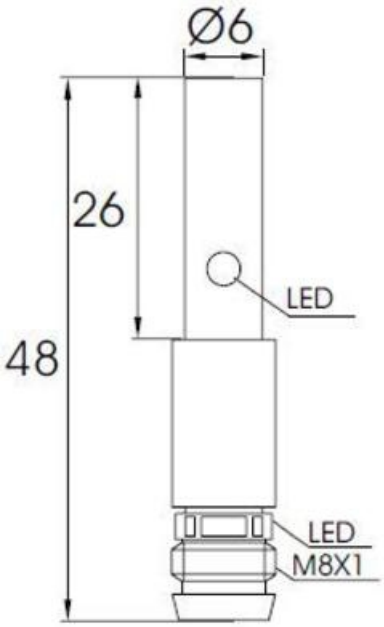
Ø6
26
LED
48
LED
M8X1

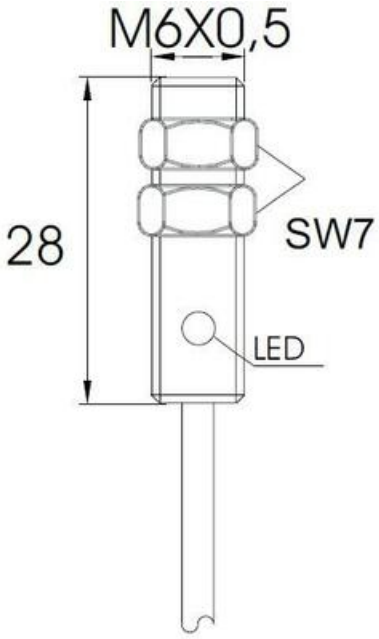
M6X0,5
28
SW7
LED

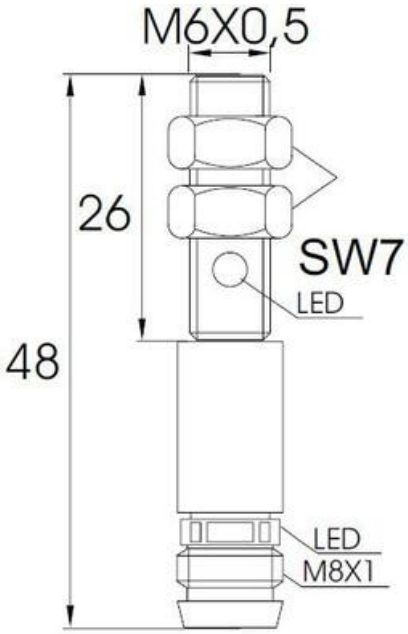
M6X0,5
26
SW7
LED
48
LED
M8X1

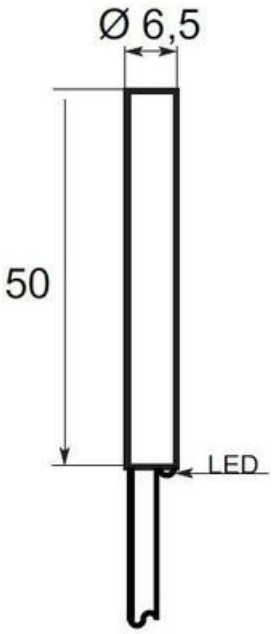
Ø 6,5
50
LED

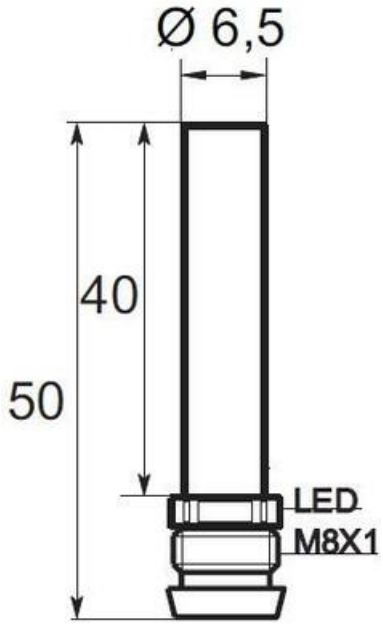
Ø 6,5
40
50
LED
M8X1

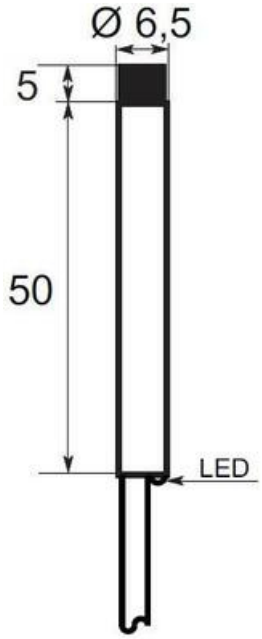
Ø 6,5
5
50
LED

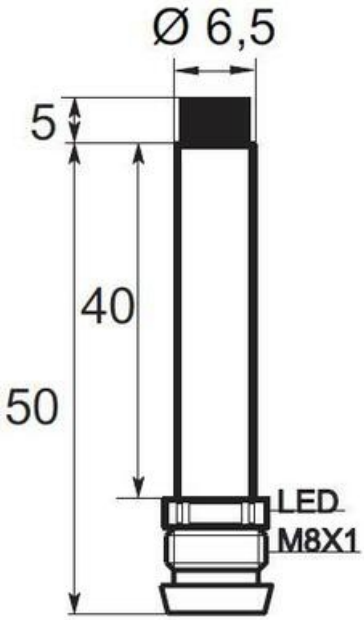
Ø 6,5
5
40
50
LED
M8X1

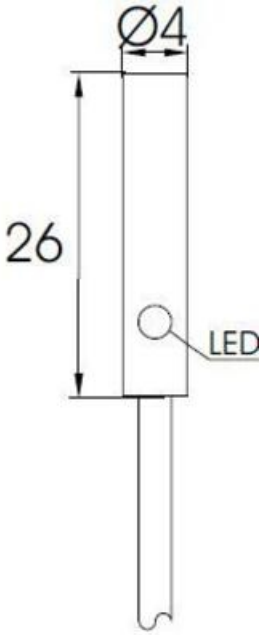
Ø4
26
LED

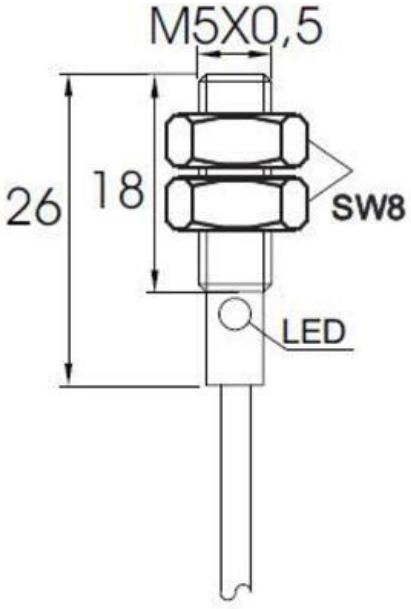
M5X0,5
26
18
SW8
LED

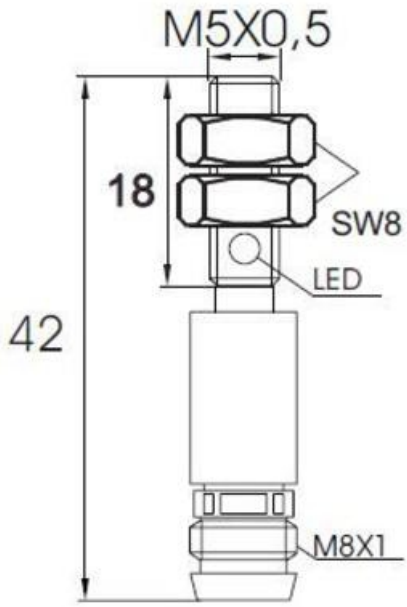
M5X0,5
18
SW8
LED
42
M8X1

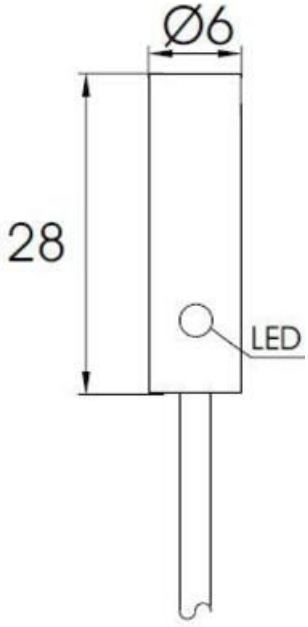
Ø6
28
LED

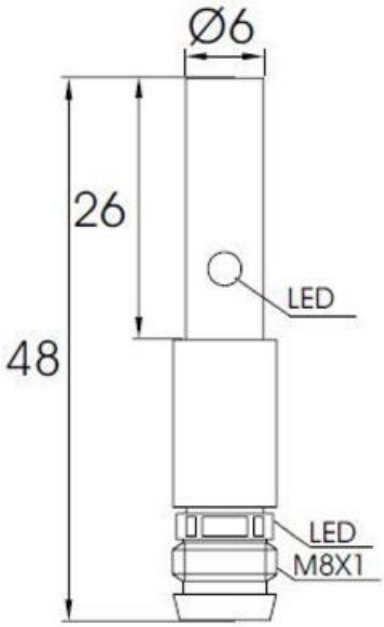
Ø6
26
LED
48
LED
M8X1

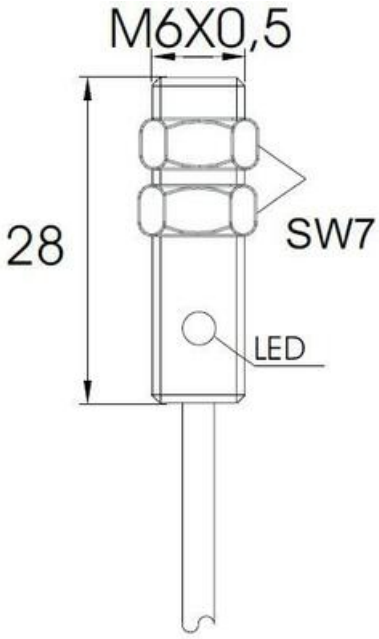
M6X0,5
28
SW7
LED

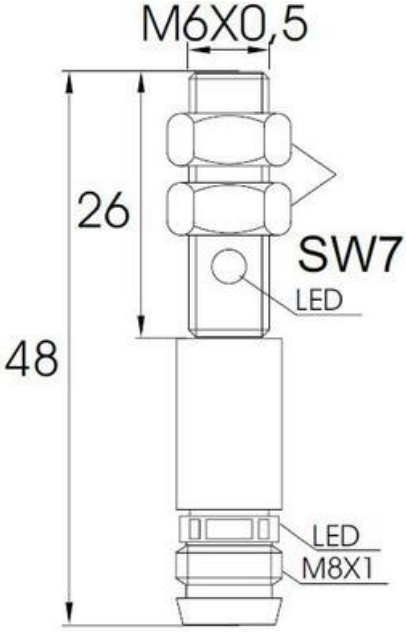
M6X0,5
26
SW7
LED
48
LED
M8X1

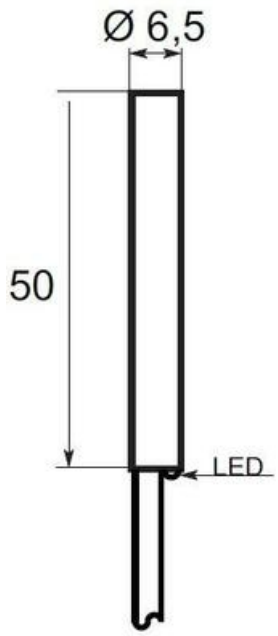
Ø 6,5
50
LED

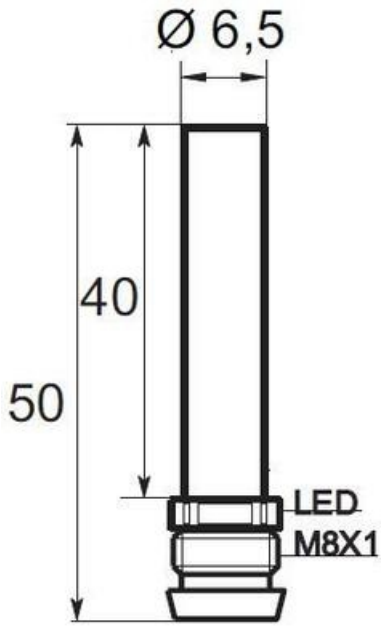
Ø 6,5
40
50
LED
M8X1

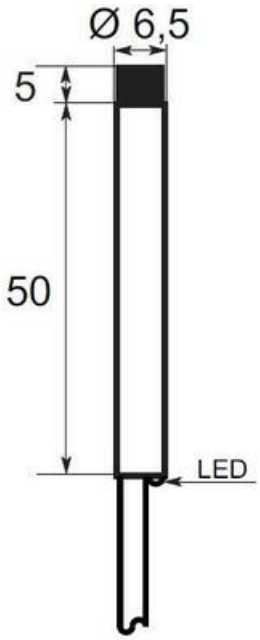
Ø 6,5
5
50
LED

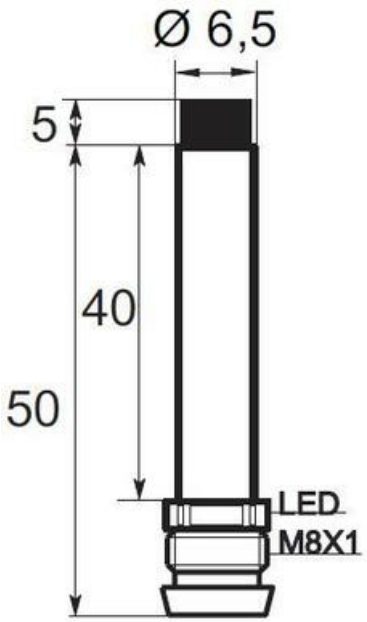
Ø 6,5
5
40
50
LED
M8X1