KAPACITNÍ SNÍMAČE

Série K01

K01EG18NO
Kapacitní čidlo kov.NPN/NO/15m



- Kapacitní válcové proximity snímače
- Kabel nebo M8, M12 konektor
- Napájecí napětí: 10-30Vdc, 20-230 Vac

POPIS PRODUKTU

SPECIFIKACE

Materiál	Poniklovaná mosaz
Napájecí napětí	10-30 V DC
Počet vodičů	3
Připojení	Kabel 2m
Snímací vzdálenost	15 mm
Tvar	Nezapuštěný
Velikost těla	M18
Výstup	NPN, NO

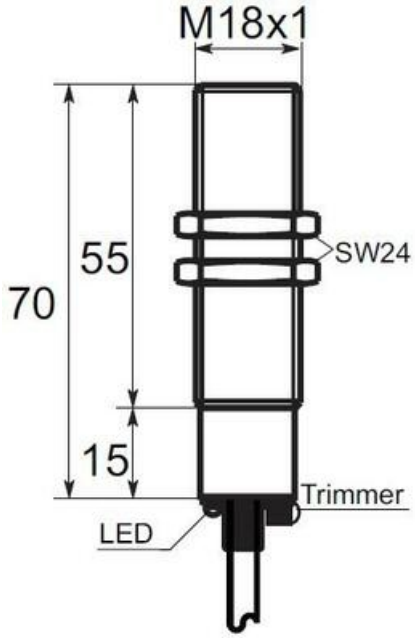
M18x1
70
55
15
SW24
Trimmer
LED

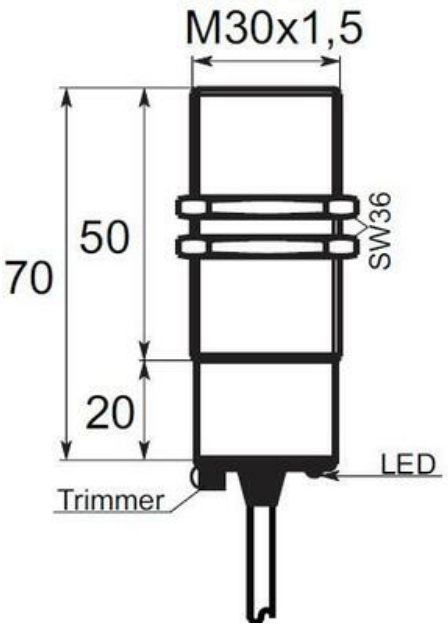
M30x1,5
70
50
20
SW36
LED
Trimmer

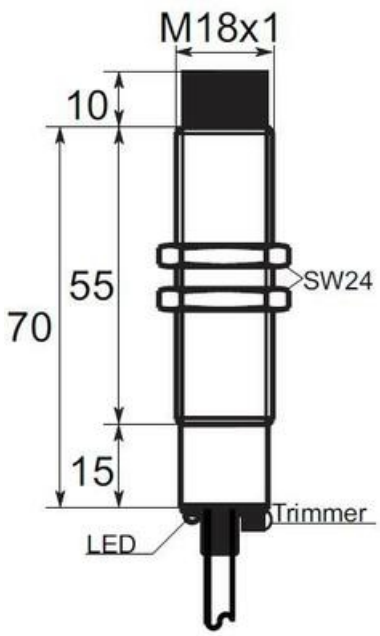
M18x1
10
70
55
15
SW24
Trimmer
LED

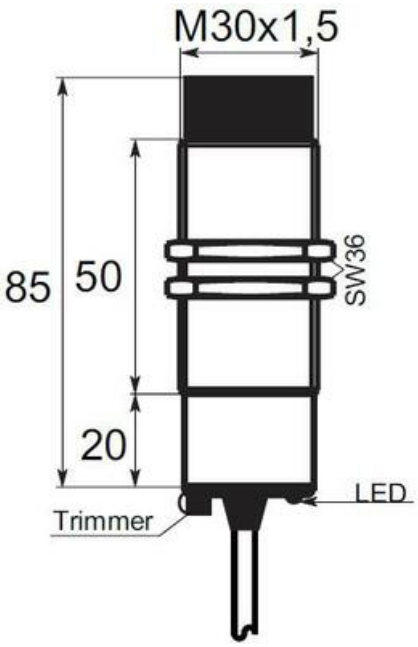
M30x1,5
85
50
20
SW36
LED
Trimmer

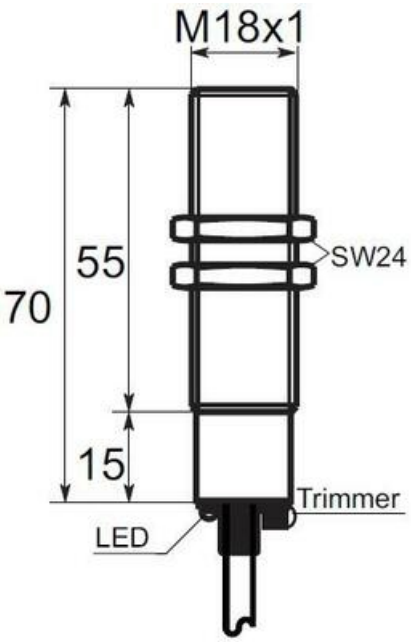
M18x1
70
55
15
SW24
Trimmer
LED

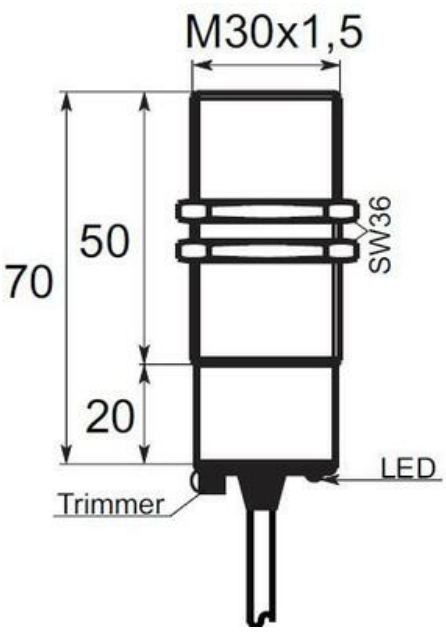
M30x1,5
70
50
20
SW36
LED
Trimmer

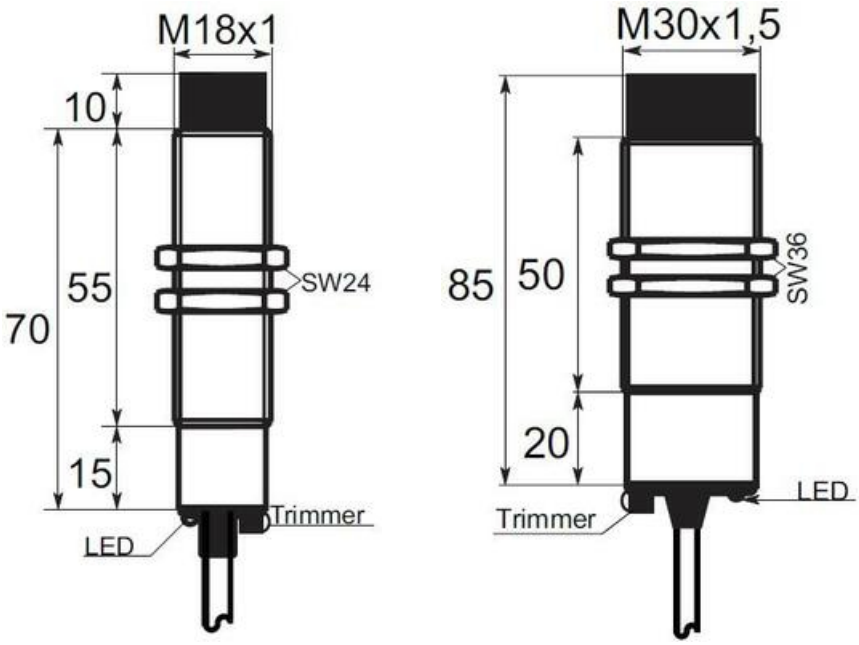
M18x1
10
55
70
15
SW24
Trimmer
LED
M30x1,5
85
50
20
SW36
LED
Trimmer