Poptávka

INDUKČNÍ SNÍMAČE M8 S PRODLOUŽENÝM DOSAHEM

Série B03

B03G82NO
Ind.čid.kov. NPN/NO/2mm



- Indukční válcové proximity snímače
- Dlouhý dosah snímání
- Kabel nebo M8, M12 konektor
- Napájecí napětí: 10-30Vdc

POPIS PRODUKTU

SPECIFIKACE

Materiál	Poniklovaná mosaz
Napájecí napětí	10-30 V DC
Počet vodičů	3
Připojení	Kabel 2m
Snímací vzdálenost	2 mm
Třída krytí	IP67
Tvar	Zapuštěný
Velikost těla	M8
Výstup	NPN, NO

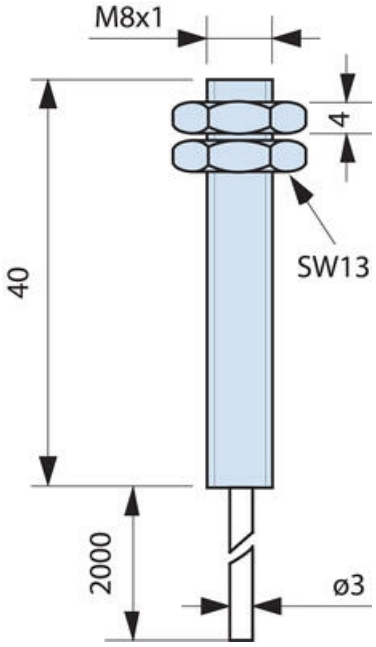
M8x1
4
40
SW13
2000
ø3

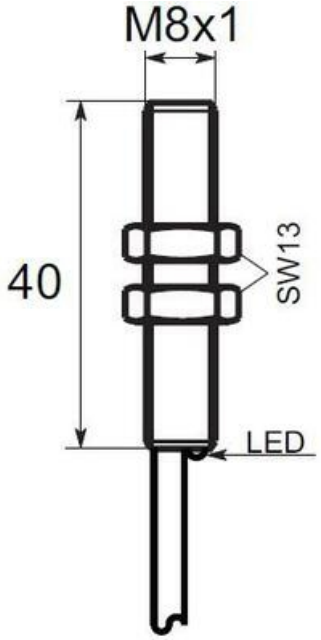
M8x1
40
SW13
LED

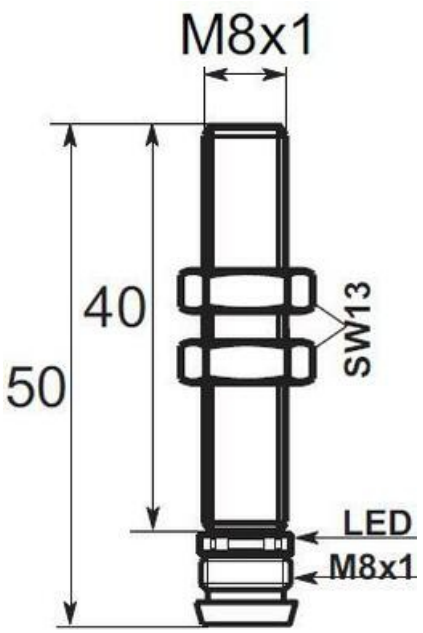
M8x1
40
50
SW13
LED
M8x1

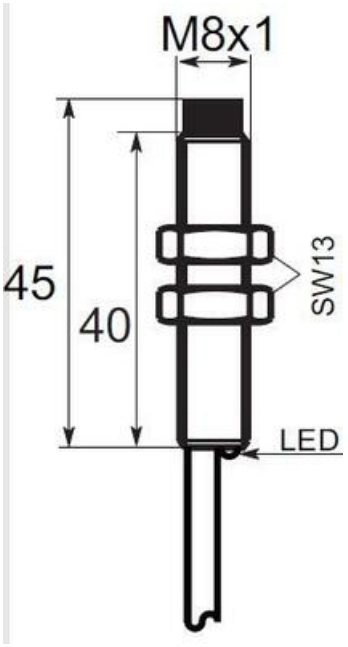
M8x1
45
40
SW13
LED

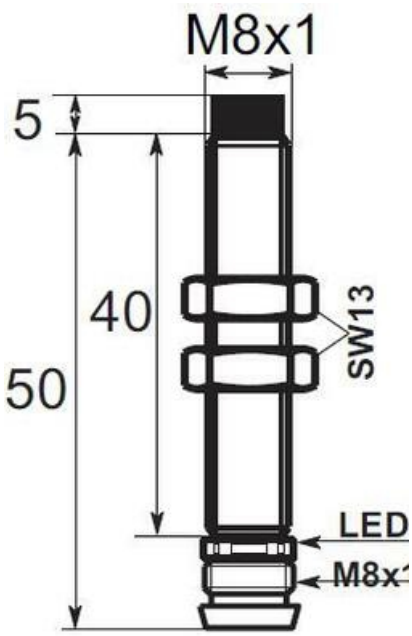
M8x1
5
40
50
SW13
LED

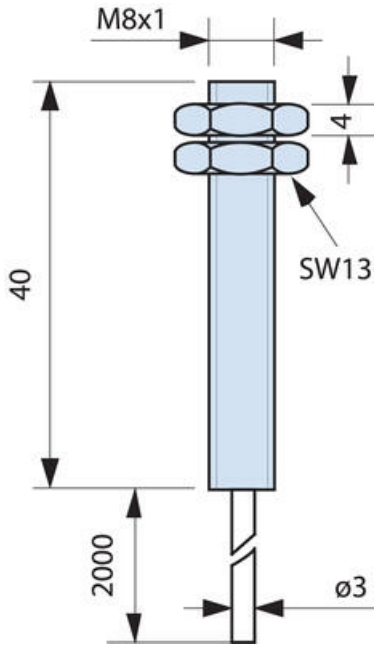
M8x1
4
40
SW13
2000
ø3

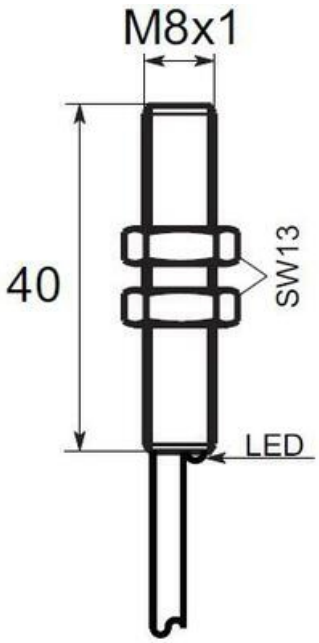
M8x1
40
SW13
LED

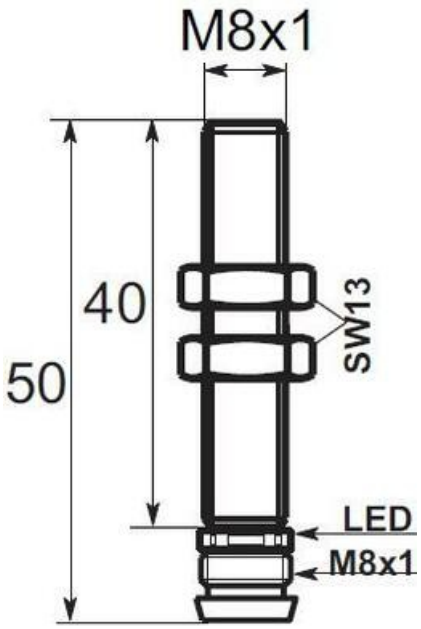
M8x1
40
50
SW13
LED
M8x1

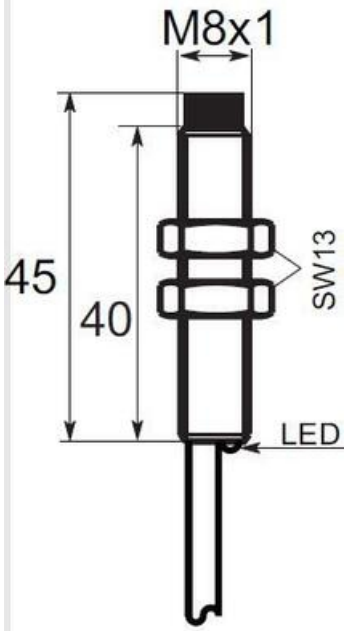
M8x1
45
40
SW13
LED

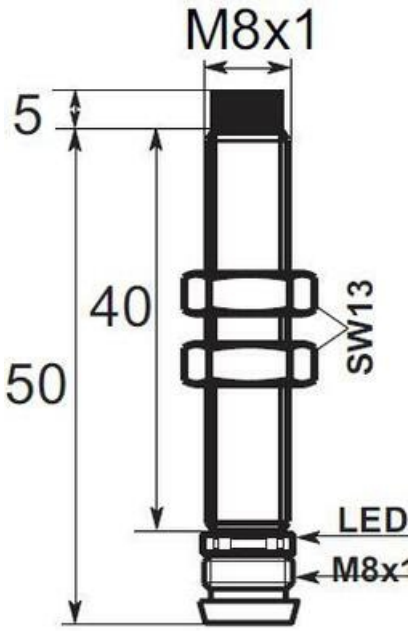
M8x1
5
40
50
SW13
LED