INDUKČNÍ SNÍMAČE M30 S PRODLOUŽENÝM DOSAHEM

Série B03

B033020PCC5
Ind.čid.kov. PNP/NC/20mm



- Indukční válcové proximity snímače
- Dlouhý dosah snímání
- Kabel nebo M8, M12 konektor
- Napájecí napětí: 10-30Vdc

POPIS PRODUKTU

SPECIFIKACE

Materiál	Poniklovaná mosaz
Napájecí napětí	10-30 V DC
Počet vodičů	3
Připojení	M12-3pin
Snímací vzdálenost	20 mm
Třída krytí	IP67
Tvar	Zapuštěný
Velikost těla	M30
Výstup	NC, PNP

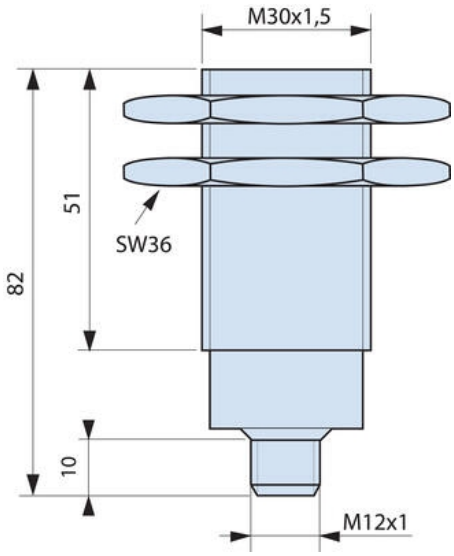

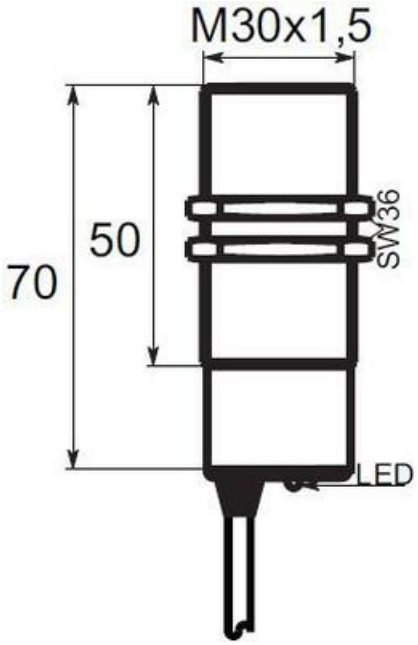
M30x1,5
70
50
SW36
LED

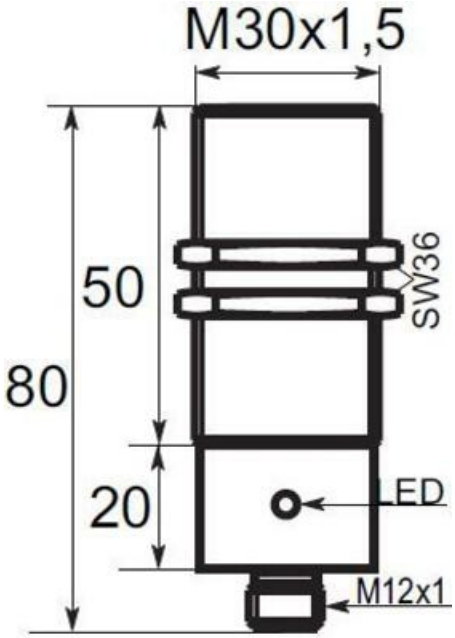
M30x1,5
80
50
SW36
20
LED
M12x1

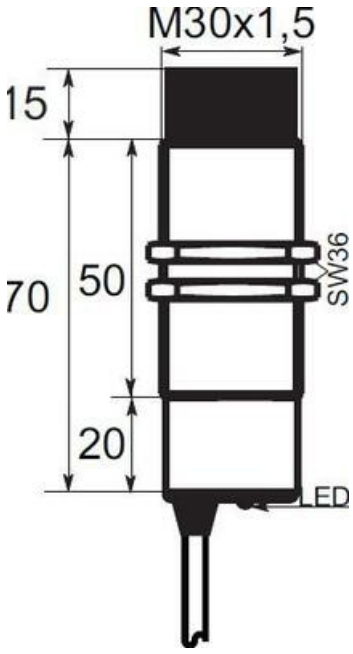
M30x1,5
15
70
50
SW36
20
LED

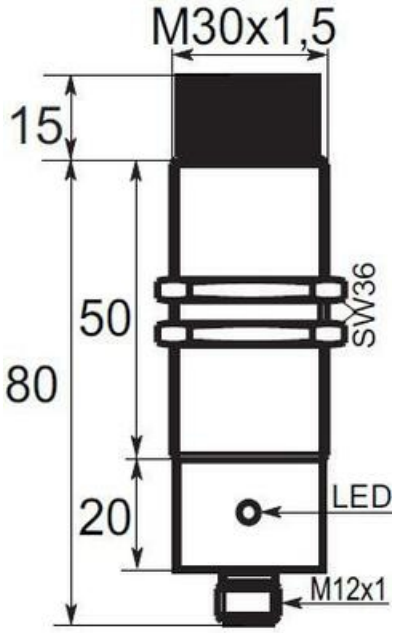
M30x1,5
15
80
50
SW36
20
LED
M12x1

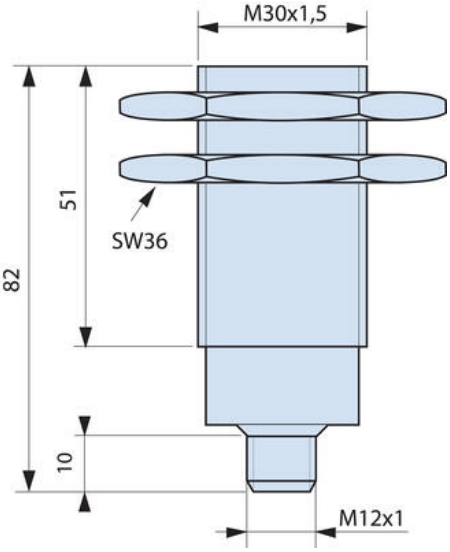
M30x1,5
82
51
SW36
10
M12x1

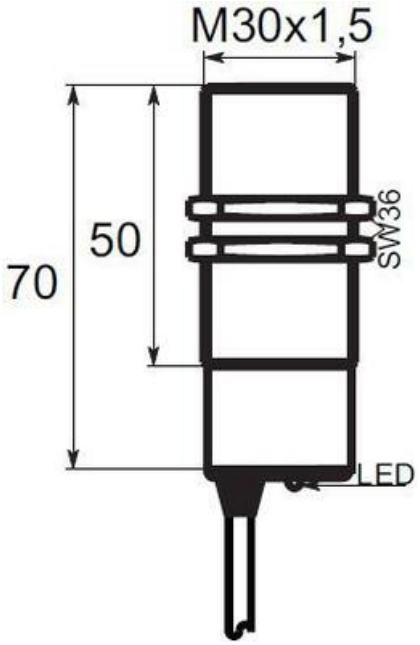
M30x1,5
70
50
SW36
LED

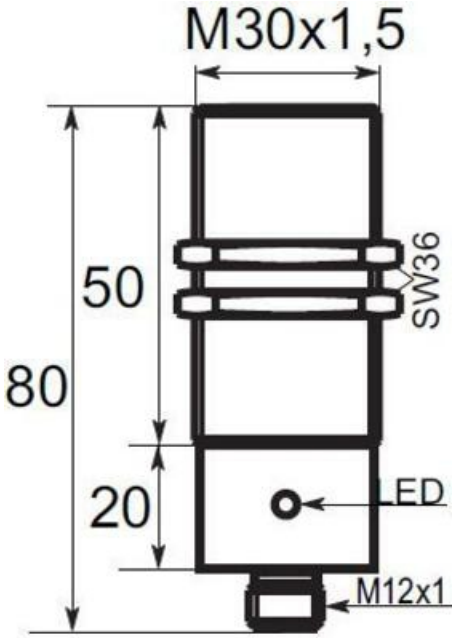
M30x1,5
80
50
SW36
20
LED
M12x1

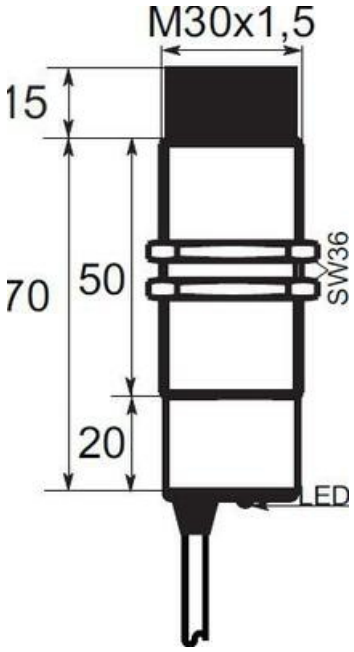
M30x1,5
15
70
50
SW36
20
LED

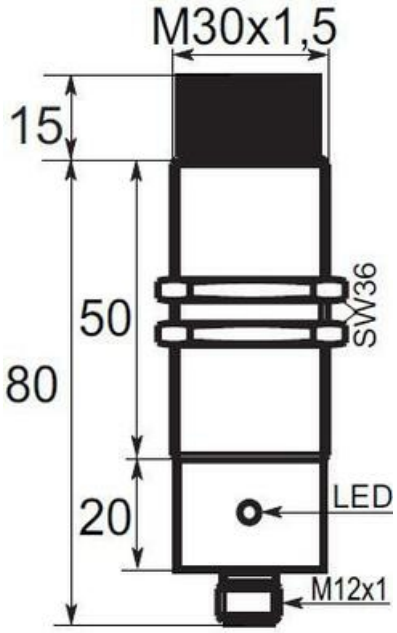
M30x1,5
15
80
50
SW36
20
LED
M12x1