# INDUKČNÍ SNÍMAČE M18 S PRODLOUŽENÝM DOSAHEM

Série B03

B03188PCC5
Ind.čid.kov. PNP/NC/8mm




- Indukční válcové proximity snímače
- Dlouhý dosah snímání
- Kabel nebo M8, M12 konektor
- Napájecí napětí: 10-30Vdc

**POPIS PRODUKTU**

## SPECIFIKACE

| | |
|---|---|
| **Materiál** | Poniklovaná mosaz |
| **Napájecí napětí** | 10-30 V DC |
| **Počet vodičů** | 3 |
| **Připojení** | M12-3pin |
| **Snímací vzdálenost** | 8 mm |
| **Třída krytí** | IP67 |
| **Tvar** | Zapuštěný |
| **Velikost těla** | M18 |
| **Výstup** | NC, PNP |

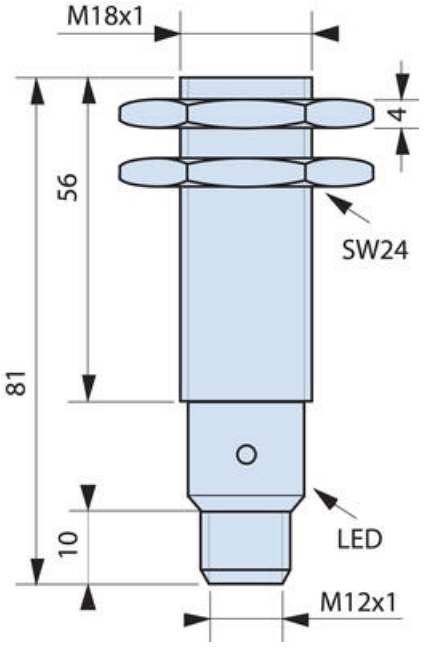
M18x1
4
56
SW24
81
LED
10
M12x1

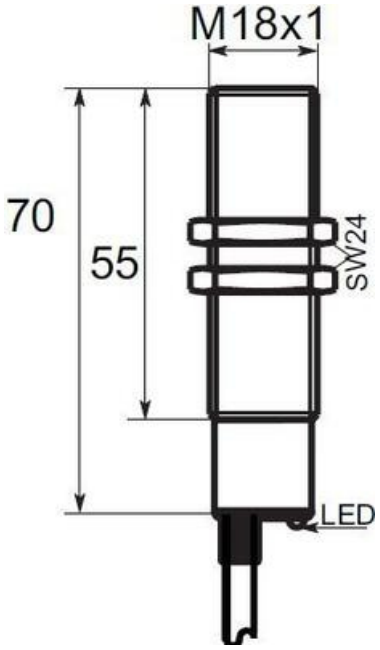
M18x1
70
55
SW24
LED

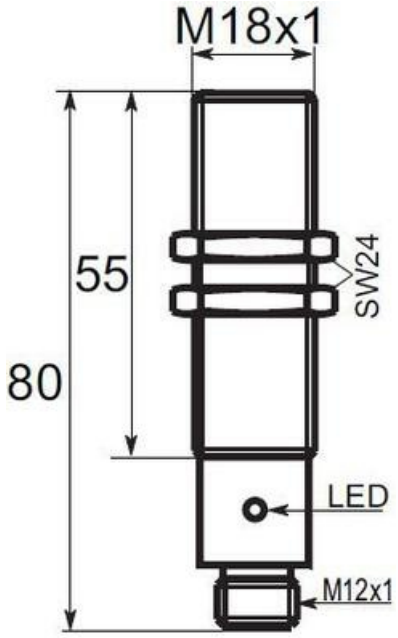
M18x1
55
SW24
80
LED
M12x1

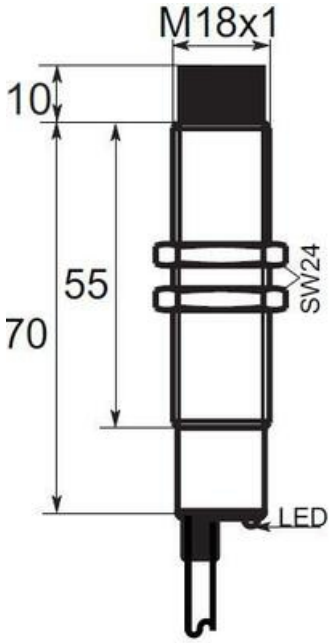
M18x1
10
55
SW24
70
LED

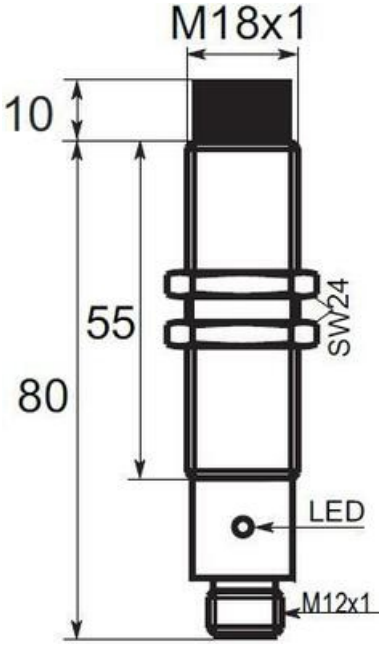
M18x1
10
55
SW24
80
LED
M12x1

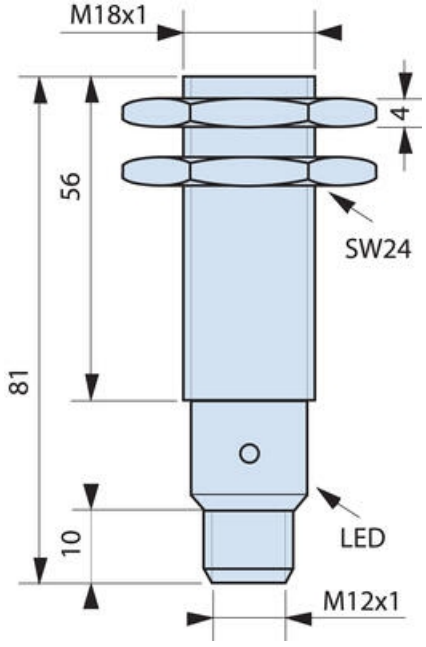
M18x1
4
56
SW24
81
LED
10
M12x1

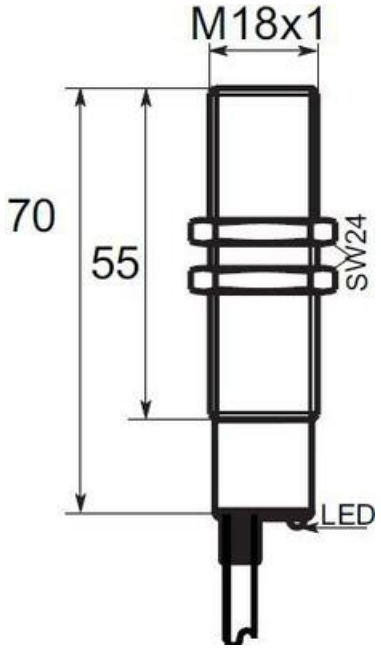
M18x1
70
55
SW24
LED

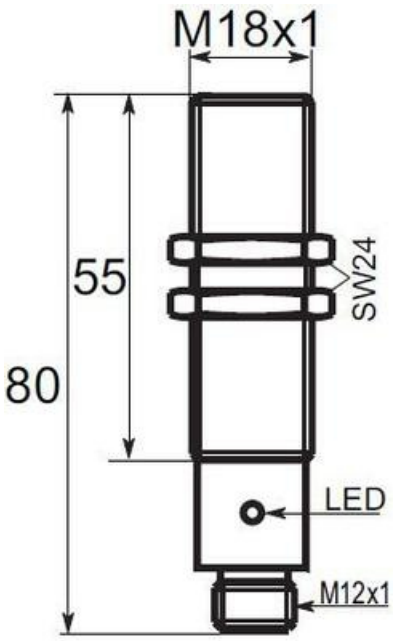
M18x1
55
80
SW24
LED
M12x1

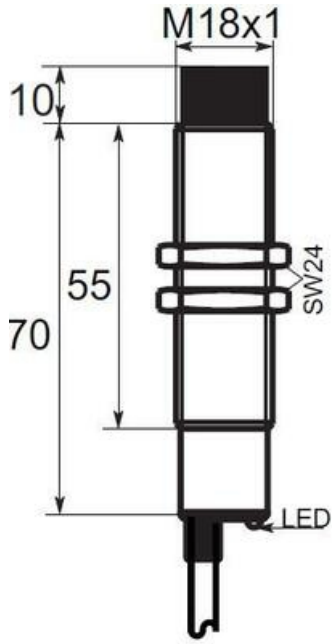
M18x1
10
55
70
SW24
LED

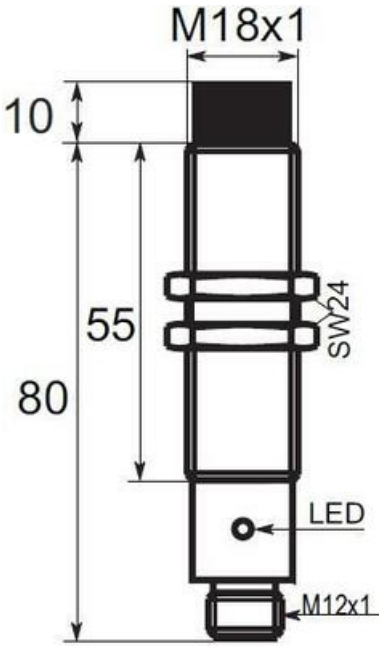
M18x1
10
55
80
SW24
LED
M12x1