INDUKČNÍ SNÍMAČE M12 S PRODLOUŽENÝM DOSAHEM

Série B03

B03124NOC5
Ind.čid.kov. NPN/NO/4mm



- Indukční válcové proximity snímače
- Dlouhý dosah snímání
- Kabel nebo M8, M12 konektor
- Napájecí napětí: 10-30Vdc

POPIS PRODUKTU

SPECIFIKACE

Materiál	Poniklovaná mosaz
Napájecí napětí	10-30 V DC
Počet vodičů	3
Připojení	M12-3pin
Snímací vzdálenost	4 mm
Třída krytí	IP67
Tvar	Zapuštěný
Velikost těla	M12
Výstup	NPN, NO

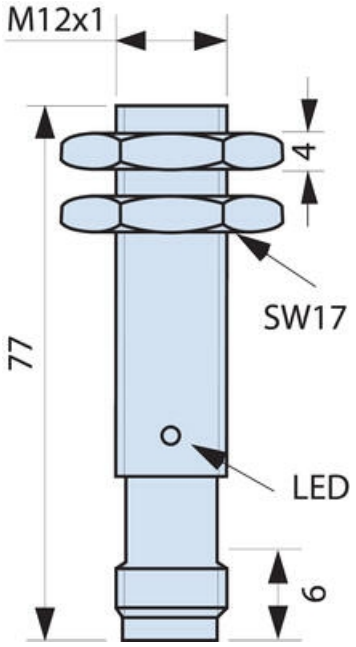
M12x1
4
SW17
77
LED
6

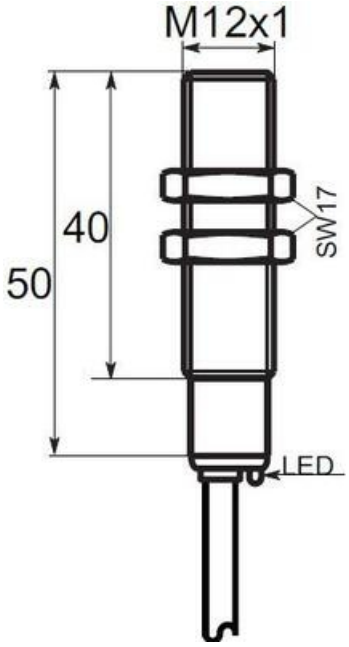
M12x1
40
50
SW17
LED

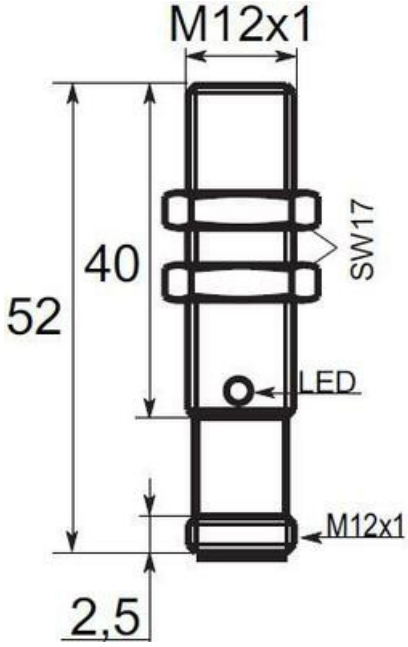
M12x1
40
52
SW17
LED
M12x1
2,5

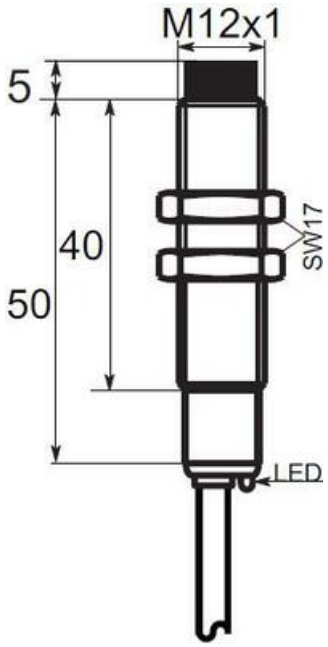
M12x1
5
40
50
SW17
LED

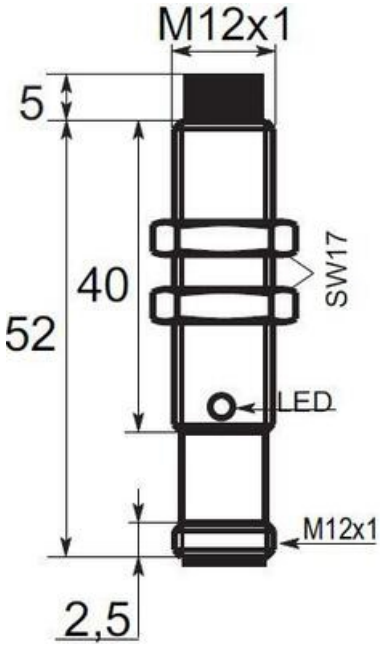
M12x1
5
40
52
SW17
LED
M12x1
2,5

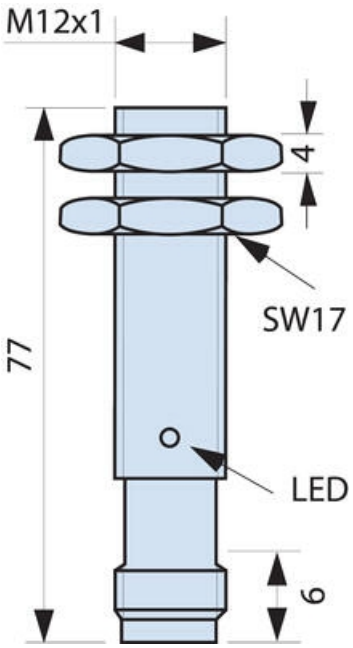
M12x1
4
SW17
77
LED
6

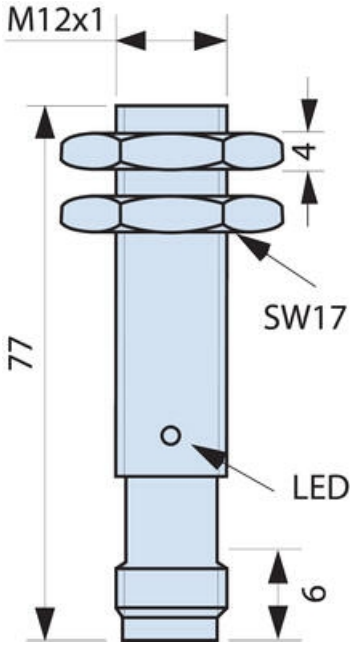
M12x1
4
SW17
77
LED
6

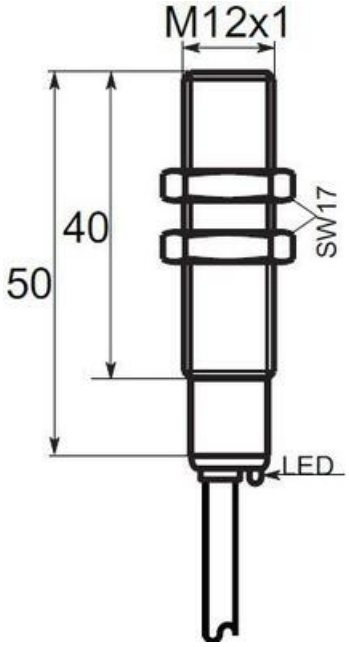
M12x1
40
50
SW17
LED

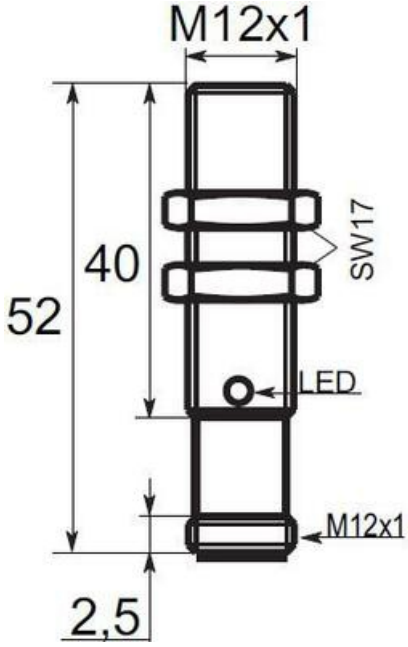
M12x1
40
52
SW17
LED
M12x1
2,5

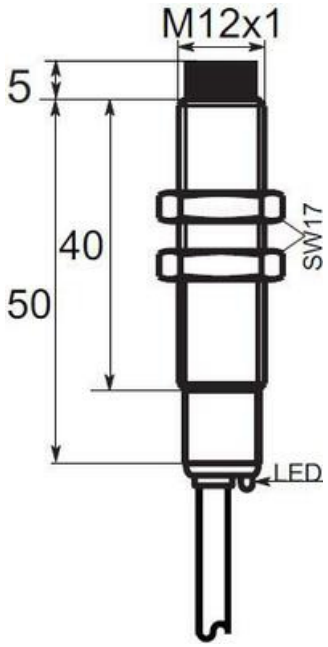
M12x1
5
40
50
SW17
LED

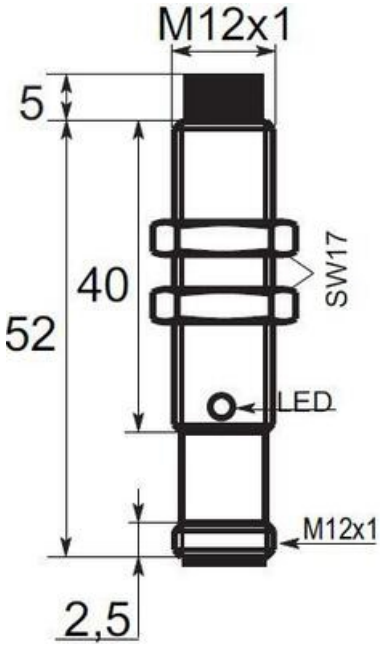
M12x1
5
40
52
SW17
LED
M12x1
2,5

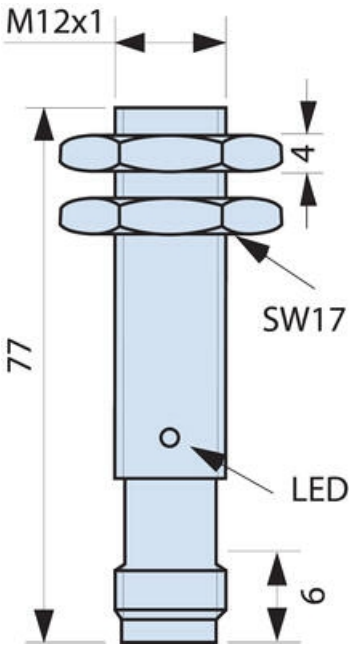
M12x1
4
SW17
77
LED
6