INDUKČNÍ SNÍMAČE M12

Série B01, B02, B50, C01

B01G122NC
Ind.čid.kov. NPN/NC/2mm



- Indukční válcové proximity snímače
- Kabel nebo M8, M12 konektor
- Napájecí napětí: 10-30Vdc, 17-28Vdc, 20-230 Vac

POPIS PRODUKTU

SPECIFIKACE

Materiál	Poniklovaná mosaz
Napájecí napětí	10-30 V DC
Počet vodičů	3
Připojení	Kabel 2m
Snímací vzdálenost	2 mm
Třída krytí	IP67
Tvar	Zapuštěný
Velikost těla	M12
Výstup	NPN, NC

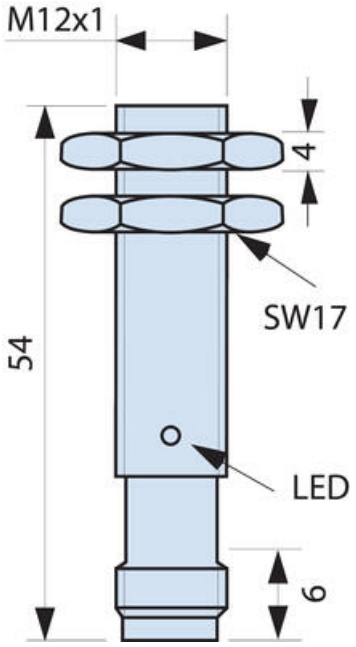
M12x1
4
SW17
54
LED
6

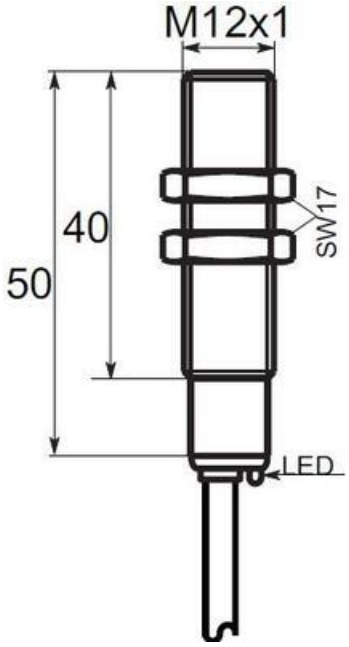
M12x1
40
50
SW17
LED

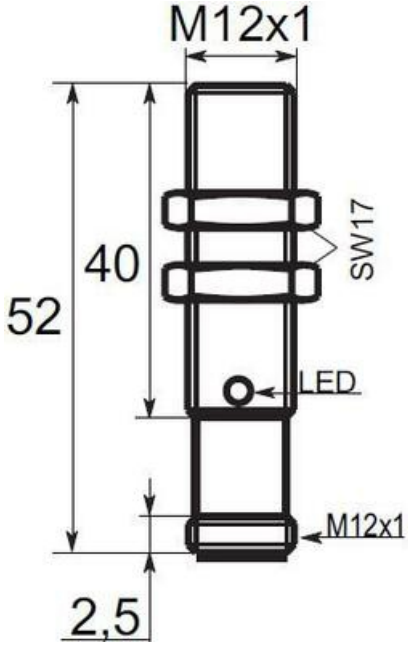
M12x1
40
52
SW17
LED
M12x1
2,5

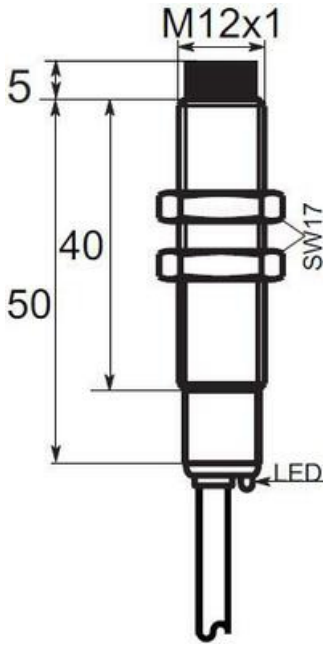
M12x1
5
40
50
SW17
LED

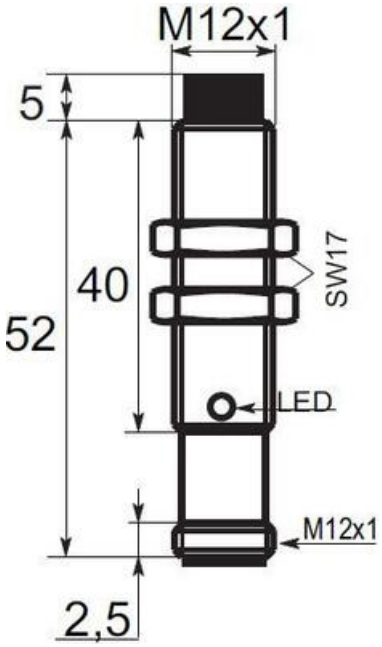
M12x1
5
40
52
SW17
LED
M12x1
2,5

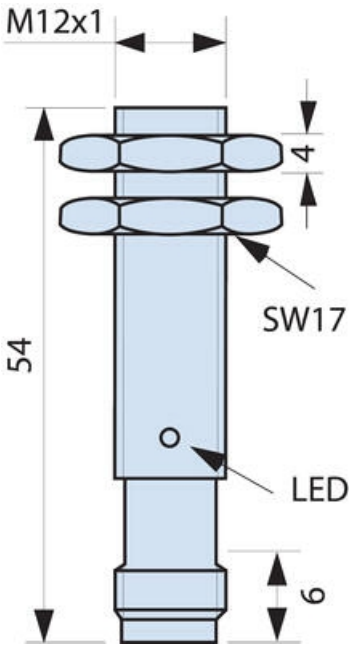
M12x1
4
SW17
54
LED
6

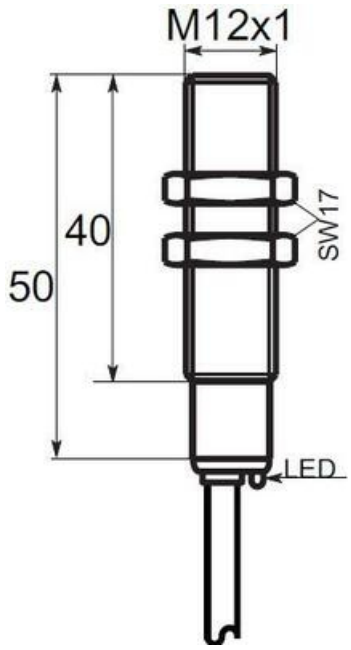
M12x1
40
50
SW17
LED

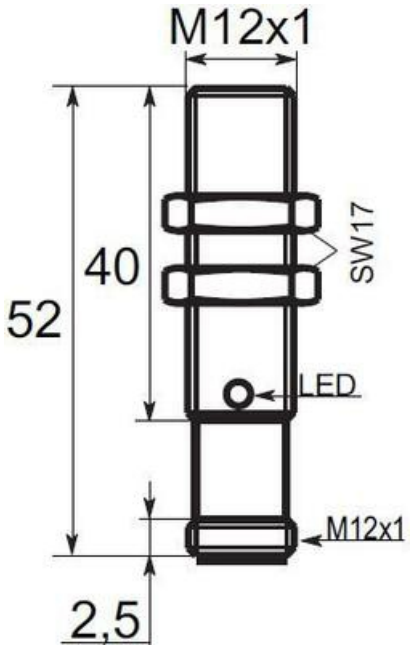
M12x1
40
52
SW17
LED
M12x1
2,5

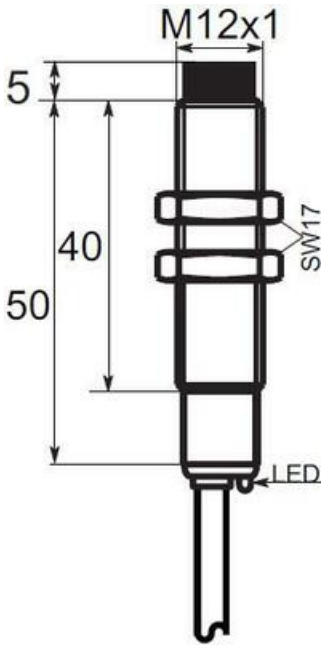
M12x1
5
40
50
SW17
LED

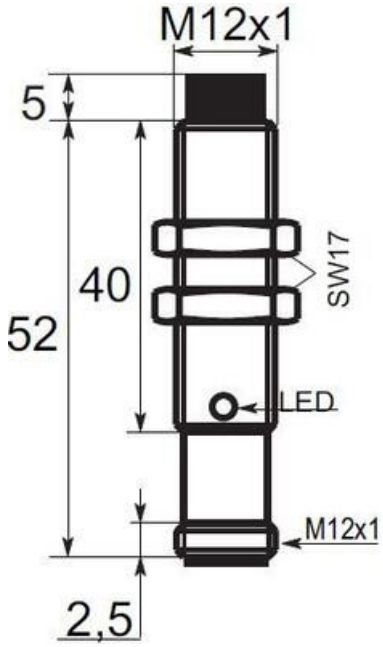
M12x1
5
40
52
SW17
LED
M12x1
2,5