INDUKČNÍ SNÍMAČE M18

Série B01, B02, C01

B01E188NCC5
Ind.čid.kov. NPN/NC/8mm



- Indukční válcové proximity snímače
- Kabel nebo M8, M12 konektor
- Napájecí napětí: 10-30Vdc, 20-230 Vac

POPIS PRODUKTU

SPECIFIKACE

Materiál	Poniklovaná mosaz
Napájecí napětí	10-30 V DC
Počet vodičů	3
Připojení	M12-3pin
Snímací vzdálenost	8 mm
Třída krytí	IP67
Tvar	Nezapuštěný
Velikost těla	M18
Výstup	NPN, NC

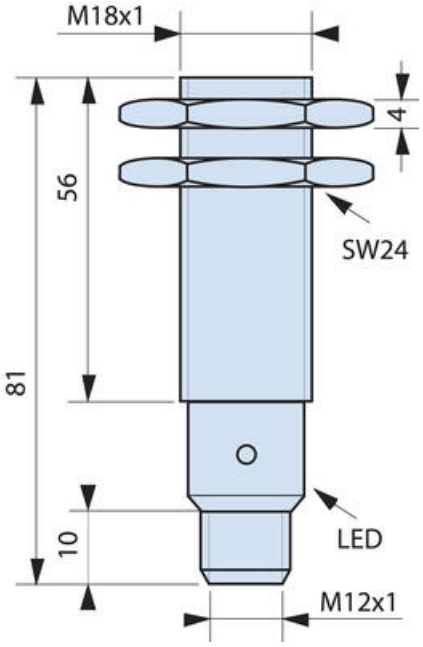
M18x1
4
56
SW24
81
LED
10
M12x1

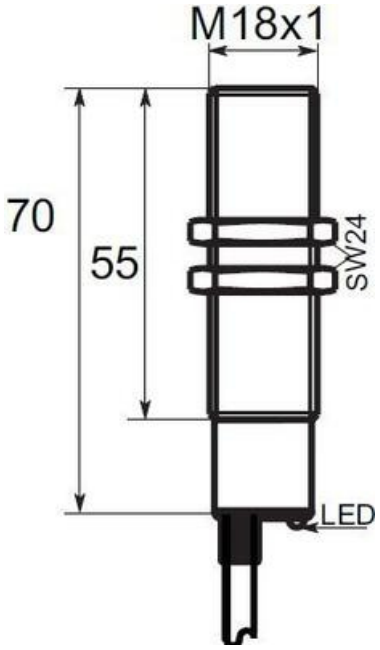
M18x1
70
55
SW24
LED

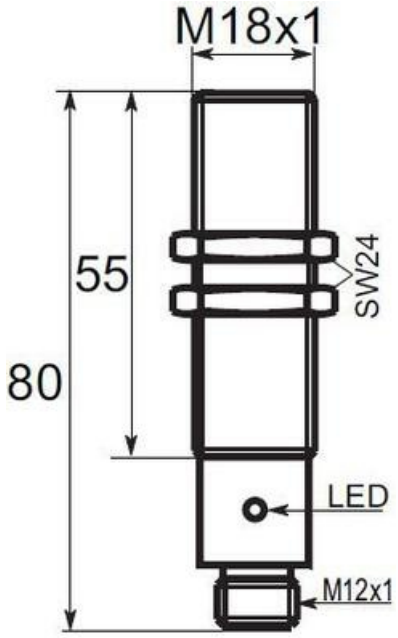
M18x1
55
SW24
80
LED
M12x1

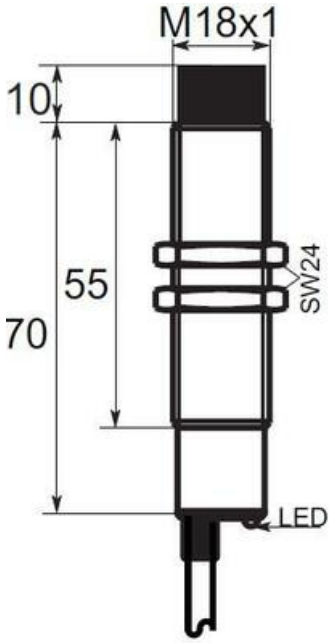
M18x1
10
55
SW24
70
LED

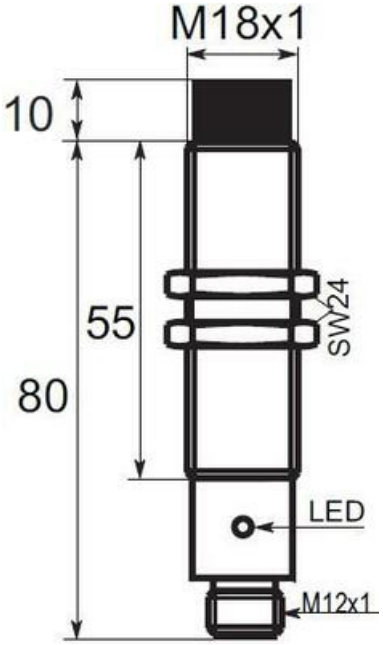
M18x1
10
55
SW24
80
LED
M12x1

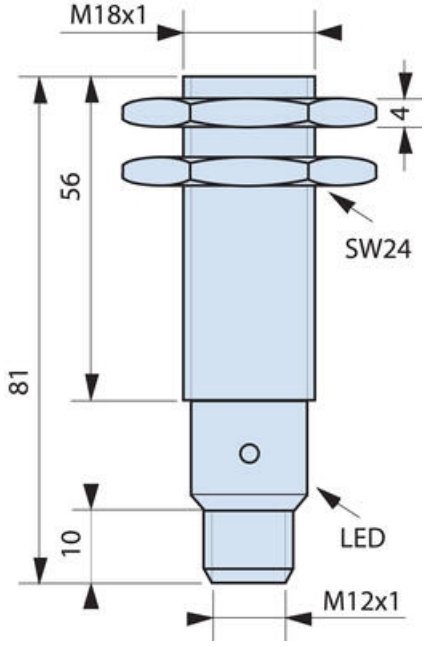
M18x1
4
56
SW24
81
LED
10
M12x1

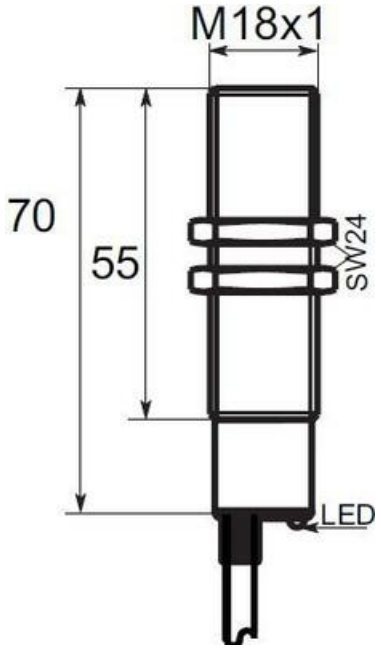
M18x1
70
55
SW24
LED

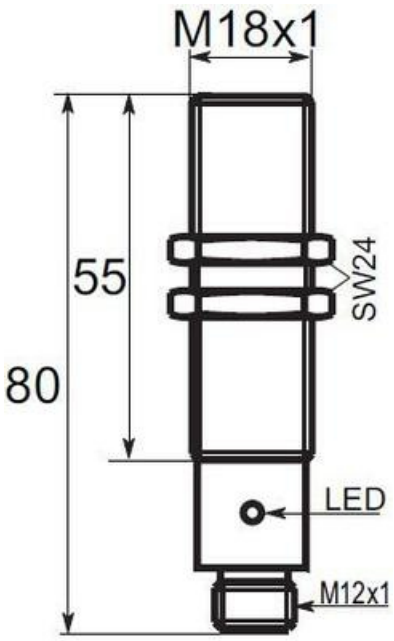
M18x1
55
80
SW24
LED
M12x1

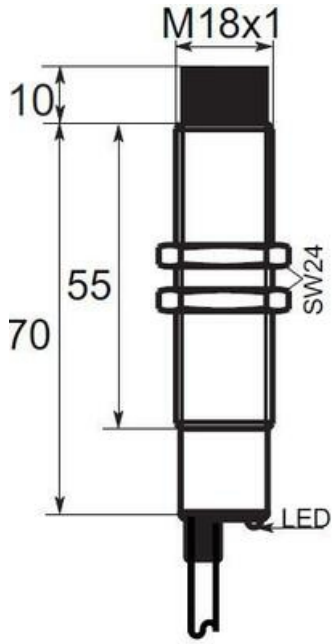
M18x1
10
55
70
SW24
LED

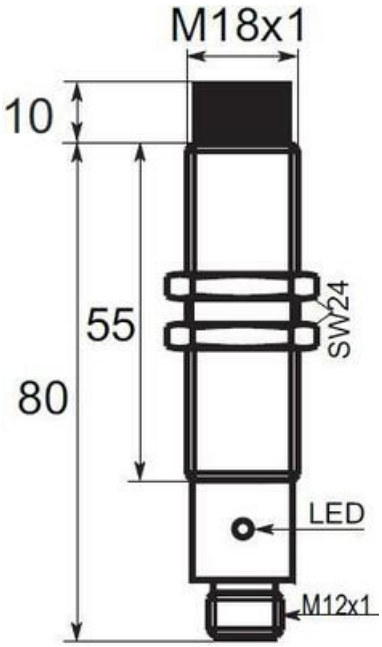
M18x1
10
55
80
SW24
LED
M12x1