INDUKČNÍ SNÍMAČE M8

Série B01, B02

B0181POV6
Ind.čid.kov. PNP/NO/1mm



- Indukční válcové proximity snímače
- Kabel nebo M8, M12 konektor
- Napájecí napětí: 10-30Vdc

POPIS PRODUKTU

SPECIFIKACE

Materiál	Poniklovaná mosaz
Napájecí napětí	10-30 V DC
Počet vodičů	3
Připojení	M8-3pin
Snímací vzdálenost	1 mm
Třída krytí	IP67
Tvar	Zapuštěný
Velikost těla	M8
Výstup	NO, PNP

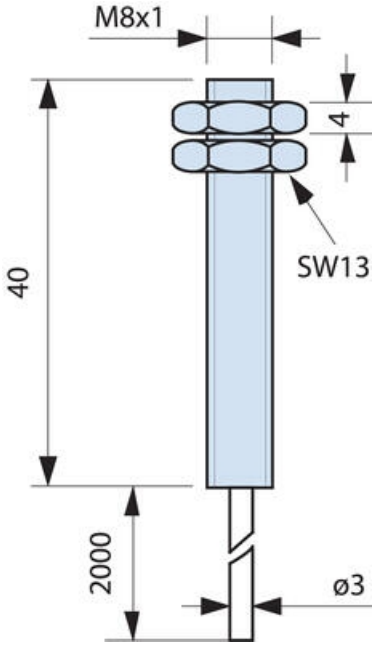
M8x1
4
40
SW13
2000
ø3

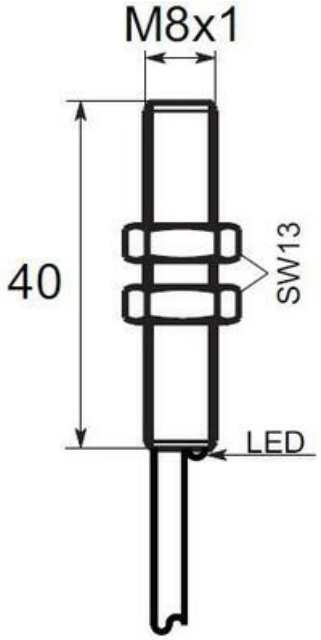
M8x1
40
SW13
LED

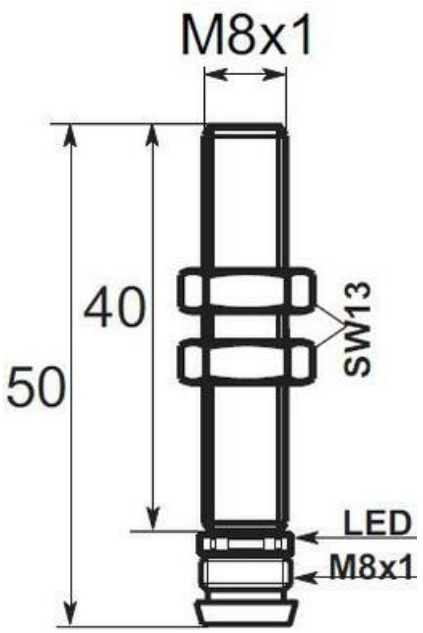
M8x1
40
50
SW13
LED
M8x1

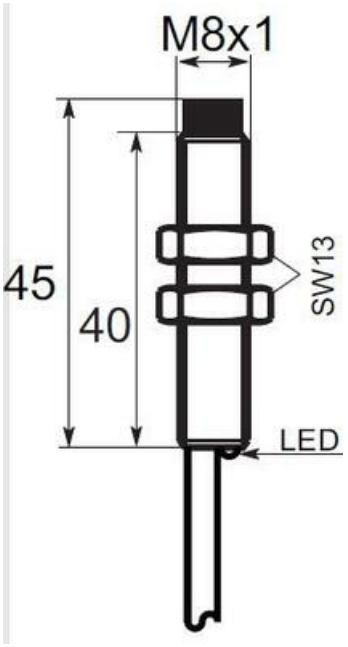
M8x1
45
40
SW13
LED

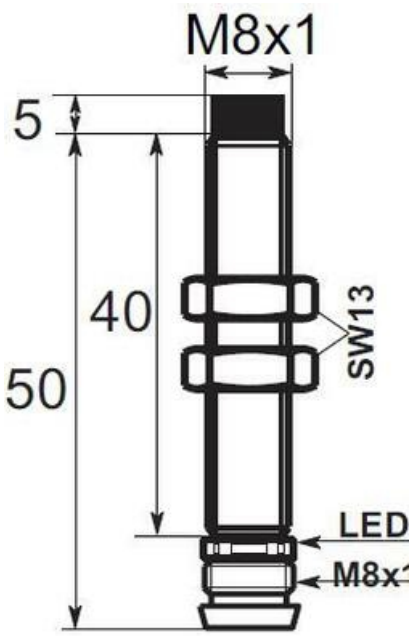
M8x1
5
40
50
SW13
LED

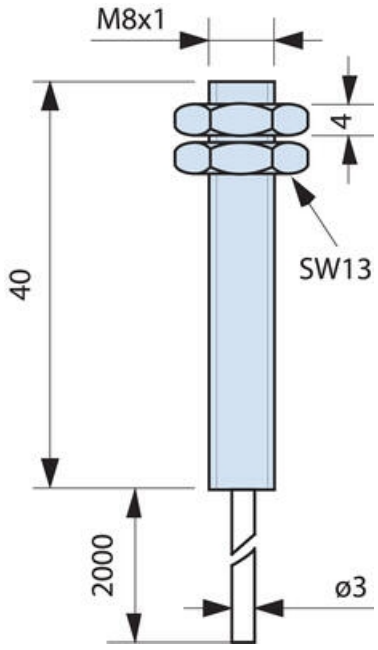
M8x1
4
40
SW13
2000
ø3

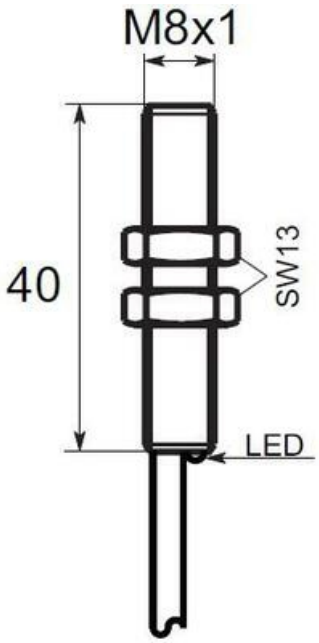
M8x1
40
SW13
LED

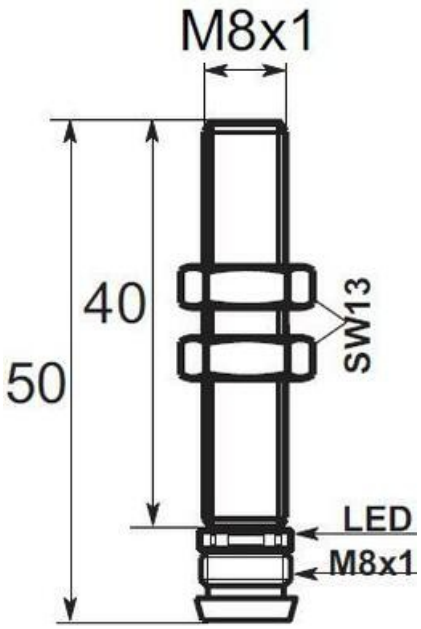
M8x1
40
50
SW13
LED
M8x1

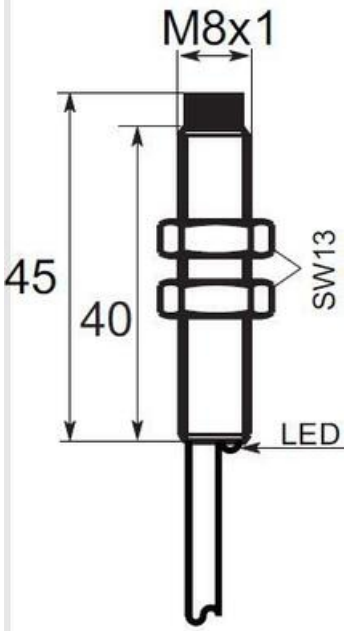
M8x1
45
40
SW13
LED

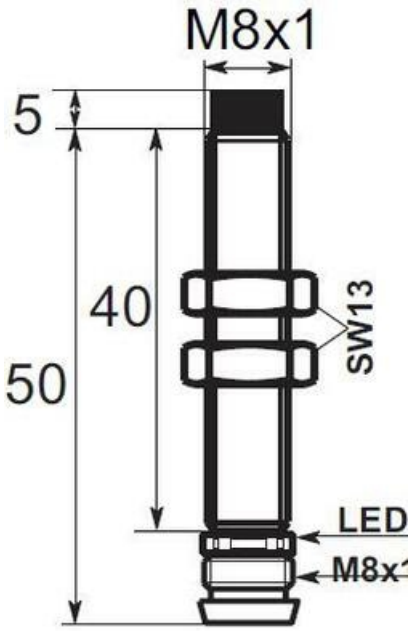
M8x1
5
40
50
SW13
LED