INDUKČNÍ SNÍMAČE M30

Série B01, B02, B50, C01

B013010NOC5
Ind.čid.kov. NPN/NO/10mm



- Indukční válcové proximity snímače
- Kabel nebo M8, M12 konektor
- Napájecí napětí: 10-30Vdc, 17-28Vdc, 20-230 Vac

POPIS PRODUKTU

SPECIFIKACE

Materiál	Poniklovaná mosaz
Napájecí napětí	10-30 V DC
Počet vodičů	3
Připojení	M12-3pin
Snímací vzdálenost	10 mm
Třída krytí	IP67
Tvar	Zapuštěný
Velikost těla	M30
Výstup	NPN, NO

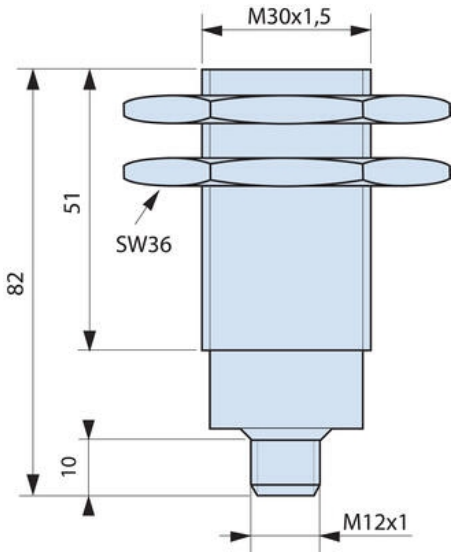
M30x1,5
82
51
SW36
10
M12x1

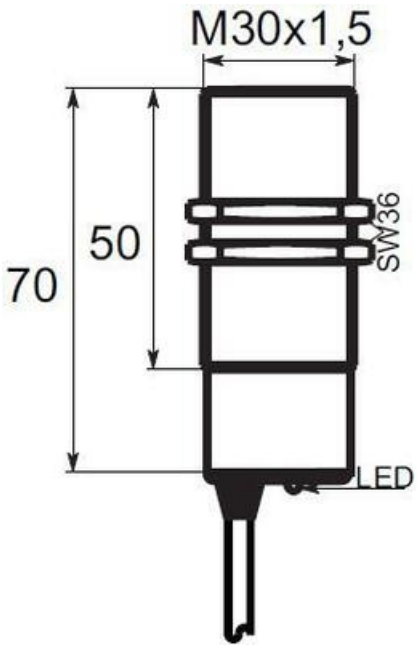
M30x1,5
70
50
SW36
LED

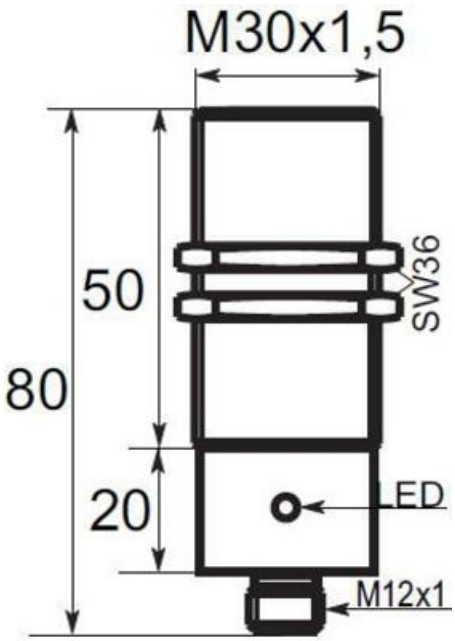
M30x1,5
80
50
SW36
20
LED
M12x1

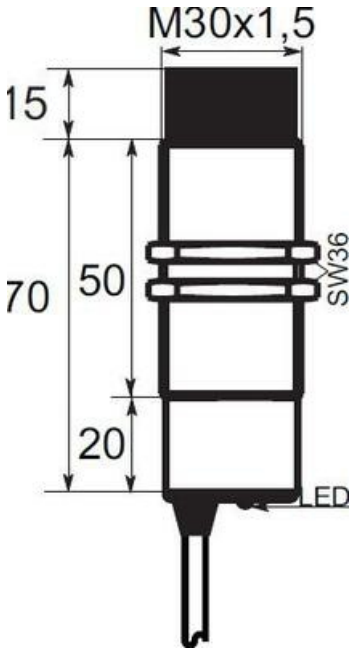
M30x1,5
15
70
50
SW36
20
LED

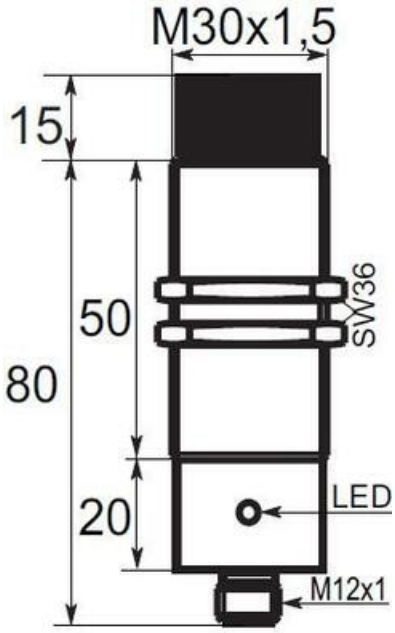
M30x1,5
15
80
50
SW36
20
LED
M12x1

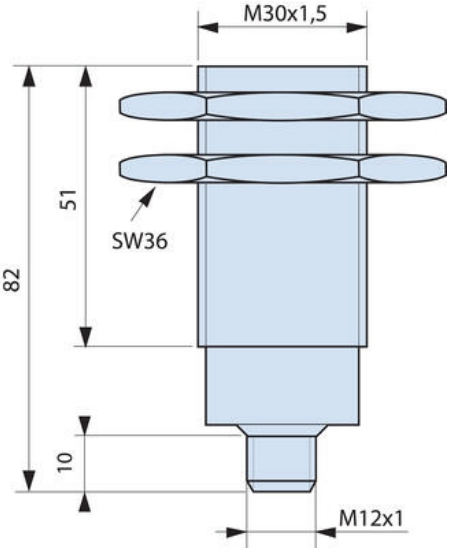
M30x1,5
82
51
SW36
10
M12x1

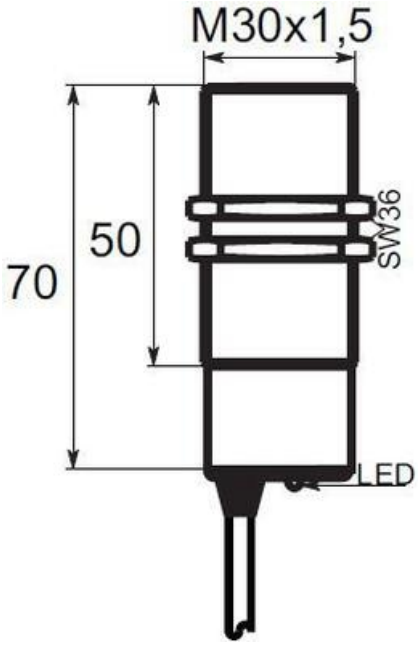
M30x1,5
70
50
SW36
LED

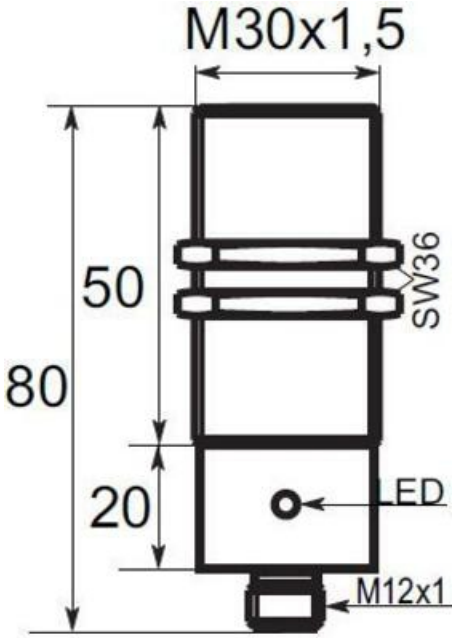
M30x1,5
80
50
SW36
20
LED
M12x1

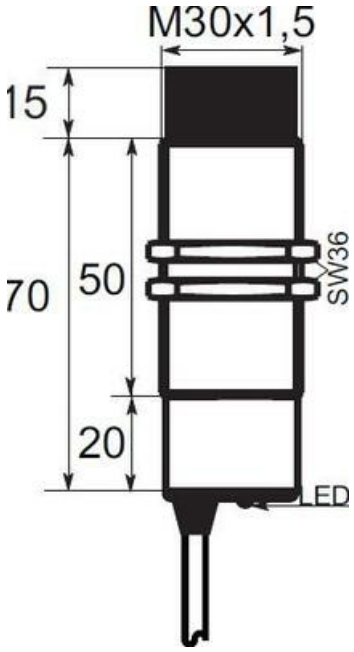
M30x1,5
15
70
50
SW36
20
LED

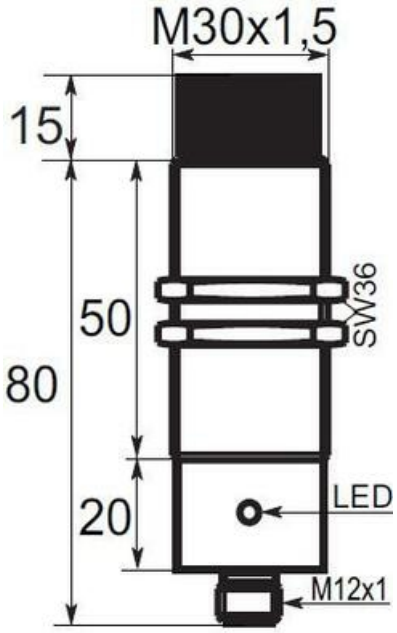
M30x1,5
15
80
50
SW36
20
LED
M12x1