ULTRAZVUKOVÝ SNÍMAČ ZWS

Série ZWS

ZWS-7/CD/QS
Ultrazvukový snímač



- Miniaturní plastové pouzdro
- Tlačítko Teach-in
- Kompenzace okolní teploty
- Výstup PNP, NPN, analog

POPIS PRODUKTU

Senzory řady ZWS jsou určeny pro aplikace, kde klíčovým prvkem je spínací kmitočet nebo schopnost detekovat velmi úzké mezery mezi dvěma objekty s rychlostí odezvy nižší než 3 ms. Dosah senzoru ZWS-7 je až 100 mm s frekvencí spínání 125 Hz. Kompaktní rozměry pouzdra umožňují použití v místech určených pro standardní optické senzory. K dispozici je možnost učení, nastavení režimu hlídání přiblížení, reflexního režimu a okénkového komparátoru. Na výběr jsou typy výstupů: PNP, NPN, analogový 4-20mA nebo 0-10V.

SPECIFIKACE

Displej	Ne
IO-LINK	Ne
Materiál	ABS-plast
Max. vzdálenost	100 mm
Napájecí napětí	20-30 V DC
Operační vzdálenost	70 mm
Připojení	M8-4pin
Rozlišení	0,2 mm
Rozsah měření	20-100 mm
Slepá zóna	20 mm
Třída krytí	IP67
Výstup	PNP



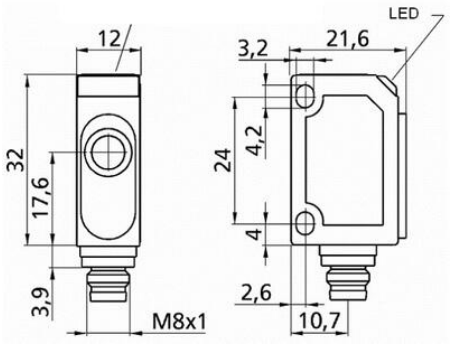
LED
12
3,2
21,6
32
17,6
24
4,2
4
3,9
2,6
10,7
M8x1

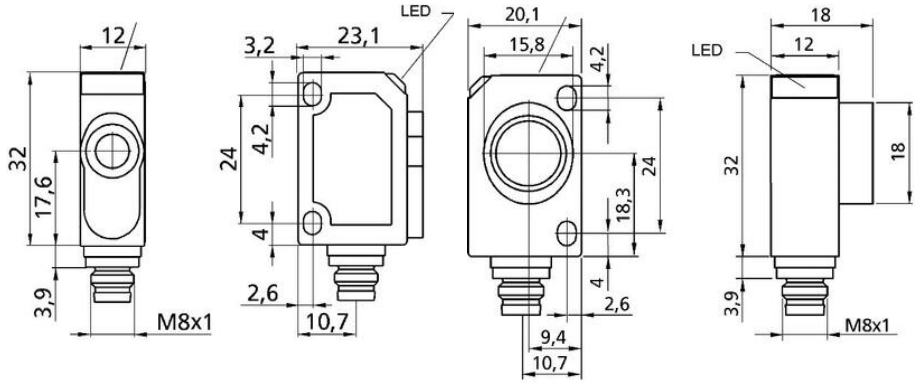
12
32
17,6
3,9
M8x1
LED
3,2
23,1
24
4,2
4
2,6
10,7
20,1
15,8
4,2
24
18,3
4
2,6
9,4
10,7
18
LED
12
32
18
3,9
M8x1

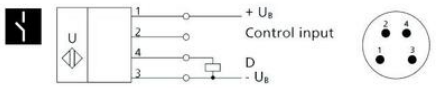
U
1
2
4
3
+ U_B
Control input
D
- U_B

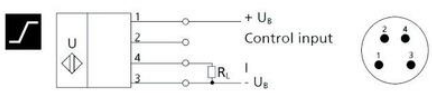
U
1
2
4
3
+ U_B
Control input
R_L
I
- U_B

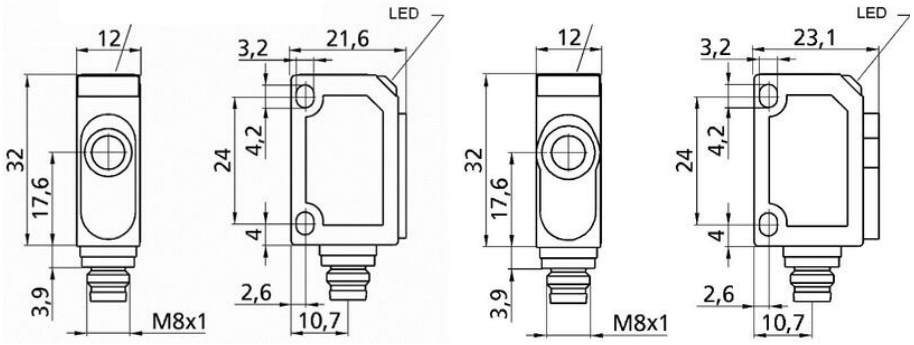
12
32
17,6
3,9
M8x1
LED
3,2
21,6
24
4,2
4
2,6
10,7
12
32
17,6
3,9
M8x1
LED
3,2
23,1
24
4,2
4
2,6
10,7

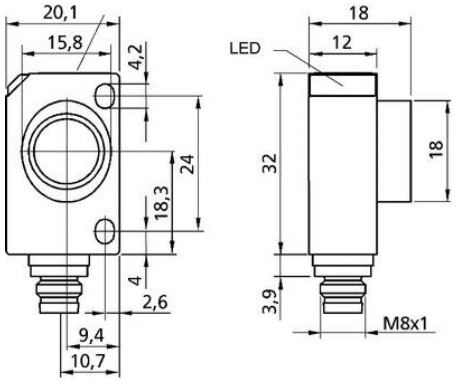
20,1
15,8
4,2
24
18,3
4
2,6
9,4
10,7
18
LED
12
32
18
3,9
M8x1