PASIVNÍ MONOFUNKČNÍ PŘEVODNÍKY 0(4) - 20 MA 75052X

Série 75052x

750526
Izolacní zesilovac 0-20/0-20 mA x1



- Šířka 6.2 mm i pro 2-kanálové provedení
- Jednoduché a cenově příznivé řešení
- 1 nebo 2 kanály
- Možná ochrana proti otevřenému výstupnímu obvodu

POPIS PRODUKTU

Jednoduchost (bez externího napájení), příznivá cena, dostatečná přesnost (0,1 % z rozsahu) i galv.izolace (1,5 kV) a minimální šířka (6,2 mm) předurčují tyto převodníky k použití zejména tam, kde je nutné oddělit velký počet signálů 0(4) - 20 mA.

Ochrana proti otevřenému výstupnímu obvodu
Nevýhodou pasivních převodníků je skutečnost, že v případě rozpojení výstupní smyčky se rozpojí též proudová smyčka vstupního signálu, což má za následek přerušení funkce navazujícího zařízení. Převodníky 750528 a 750529 dokáží i přes rozpojení výstupní smyčky zajistit funkci vstupního obvodu.

TECHNICKÉ PARAMETRY

Vstup	**Bez ochranného obvodu**	**S ochranným obvodem**	
Vstupní signál	0-20 mA/4-20 mA	0-20 mA/4-20 mA	
Vnitřní úbytek napětí při 20 mA	2.8 V	4.1 V	
Max. napětí	29 V DC	29 V DC	
Min. voltage	viz graf níže	viz graf níže	
Max. vstupní proud	35 mA	35 mA	
Výstup			
Výstupní signál	0-20/4-20 mA	0-20/4-20 mA	
Max. výst. impedance	1 kΩ	1 kΩ	
Přesnost	0.1 % z rozsahu (23°C)	0.1 % z rozsahu (23°C)	
Ovlivnění výstupní impedancí	<0.06 % z rozsahu / 100 Ω	<0.06 % z rozsahu / 100 Ω	
Teplotní koeficient	<150 ppm/°C	<150 ppm/°C	

Všeobecné informace		
Galvanická izolace	1,5 kV	
Pracovní teplota	-25 °C ... +60 °C	
Skladovací teplota	-40 °C ... +80 °C	
Krytí	IP20	
Montáž	DIN-lišta	
Max. průřez připojovacích vodičů	1,5 mm²	
Homologace		
CE	splňuje	

ROZMĚRY

(mm)

1 kanál	**2 kanály**

PŘIPOJENÍ

1 kanál	**2 kanály**

Minimální vstupní napětí v závislosti na impedanci

U vst min = výstupní impedance x max. spín.proud + vnitřní úbytek napětí

OBJEDNACÍ INFORMACE

Objednací číslo	Popis
750526	Pasivní převodník 0(4)-20 mA/0(4)-20 mA, 1 kanál
750527	Pasivní převodník 0(4)-20 mA/0(4)-20 mA, 2 kanály
750528	Pasivní převodník 0(4)-20 mA/0(4)-20 mA, 1 kanál, ochrana proti otevřenému výstupnímu obvodu
750529	Pasivní převodník 0(4)-20 mA/0(4)-20 mA, 2kanály, ochrana proti otevřenému výstupnímu obvodu

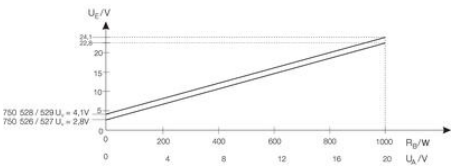

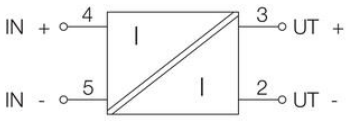

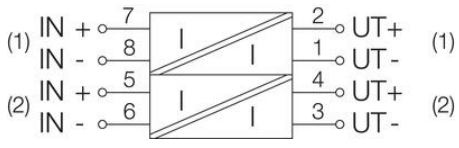

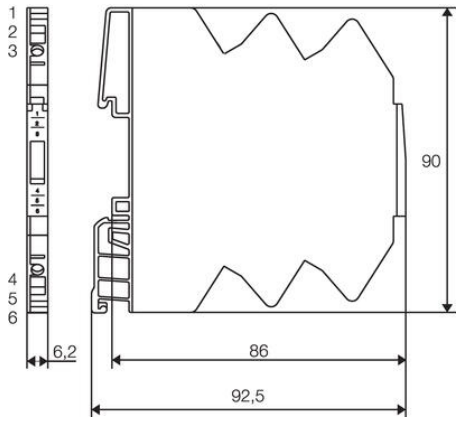
1
2
3
4
5
6
90
6,2
86
92,5

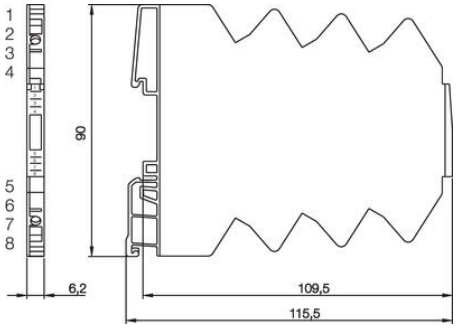
1
2
3
4
5
6
7
8
90
6,2
109,5
115,5

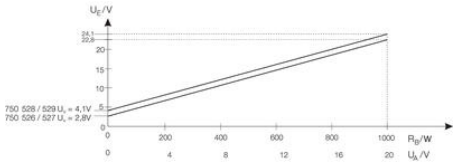
U_E/V
24,1
22,8
20
15
10
5
0
750 528 / 529 U_L = 4,1V
750 526 / 527 U_L = 2,8V
0
200
400
600
800
1000
R_B/W
0
4
8
12
16
20
U_A/V

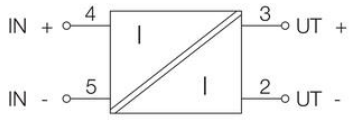
IN +
IN -
4
5
3
2
UT +
UT -

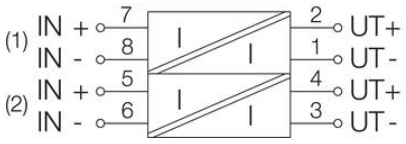
(1)
(2)
IN +
IN -
IN +
IN -
7
8
5
6
2
1
4
3
UT+
UT-
UT+
UT-

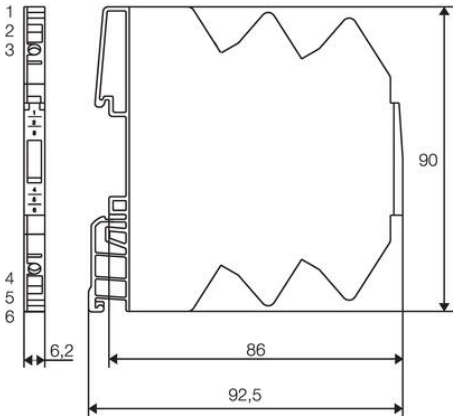
1
2
3
(1)
(2)
4
5
6
90
6,2
86
92,5

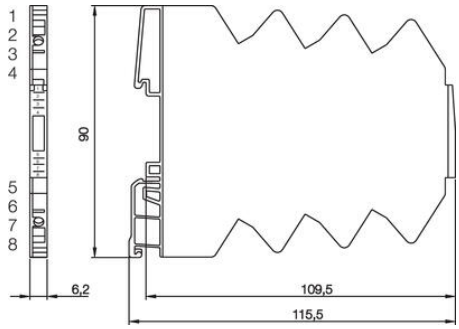
1
2
3
4
5
6
7
8
90
6,2
109,5
115,5