MULTIFUNKČNÍ PŘEVODNÍK SIGNÁLŮ

Série 750517

750517
Převodník 16vst.rozsahů/3výst.



- Šířka 1 modulu (17,5 mm)
- Volitelný vstupní a výstupní signál
- 3-cestné galvanické oddělení (4 kV)
- Široký rozsah vstupního napětí 24-240 V AC/DC
- Automatická kalibrace

POPIS PRODUKTU

Převodník standardní šířky 1 modulu (17,5 mm) s montáží na DIN-lištu pro všestranné použití. Vstupní signál se volí otočným přepínačem, výstupní signál miniaturními přepínači (DIP-switch).

TECHNICKÉ PARAMETRY

	mA	mV, V
Vstup		
Vstupní impedance	100 Ω	330 kΩ
Výstup		
Výstupní impedance	<400 Ω	>1 kΩ
Přesnost (23 °C)	0,1 % z rozsahu	0,1 % z rozsahu
Zvlnění	<5 mVeff	< 5mVeff
Výstupní proud	max. 21 mA	
Všeobecné informace		
Napájecí napětí	16,8-30 V DC/ 19,2-28,8 V AC	
Vstupní proud	12 mA	
Izolační napětí	1,5 kV	
Provozní teplota	-25 °C ... +60 °C	
Skladovací teplota	-40 °C ... +80 °C	
Krytí	IP20	
Montáž	DIN-lišta	
Max. průřez připojovacích vodičů	1,5 mm²	

Homologace	UL 508/CSA C22.2 No 14-M95, CE

ROZMĚRY

(mm)

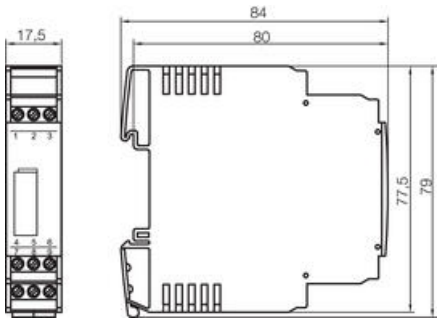

PŘIPOJENÍ A VOLBA SIGNÁLU

	Volba signálu

OBJEDNACÍ INFORMACE

Objednací číslo	**Popis**	**Napájecí napětí**
750517	Multifunkční převodník signálů	24-240 V AC/DC

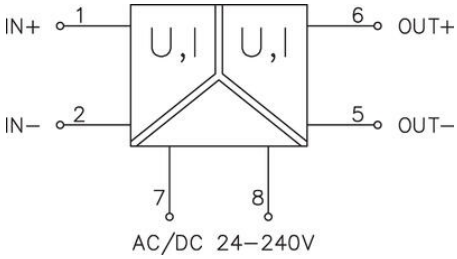

S1			
Input	Pos.	Input	Pos.
0 - 60mV	0	0 - 20V	8
0 - 100mV	1	2 - 10V	9
0 - 300mV	2	0 - 5mA	A
0 - 500mV	3	0 - 10mA	B
0 - 1V	4	0 - 20mA	C
0 - 2V	5	4 - 20mA	D
0 - 5V	6	±5mA	E
0 - 10V	7	±20mA	F

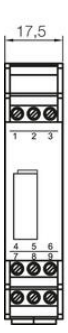

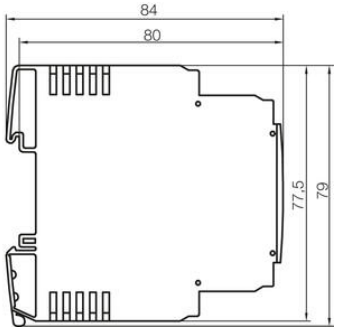

● → Switch On	S2			
Output	1	2	3	4
0-10V	●			
0-20mA		●		
4-20mA			●	

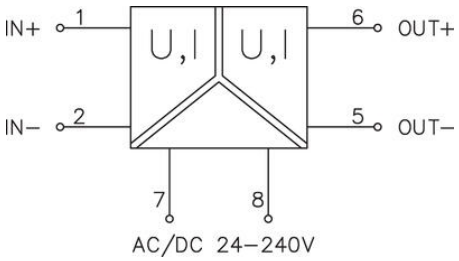

S1			
Input	Pos.	Input	Pos.
0 - 60mV	0	0 - 20V	8
0 - 100mV	1	2 - 10V	9
0 - 300mV	2	0 - 5mA	A
0 - 500mV	3	0 - 10mA	B
0 - 1V	4	0 - 20mA	C
0 - 2V	5	4 - 20mA	D
0 - 5V	6	±5mA	E
0 - 10V	7	±20mA	F

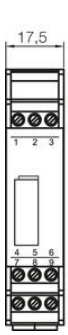

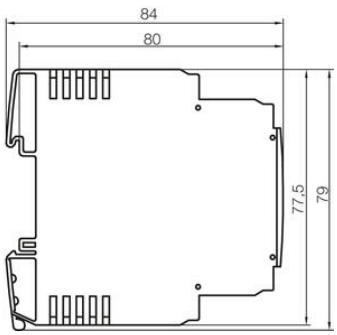

● → Switch On	S2			
Output	1	2	3	4
0-10V	●			
0-20mA		●		
4-20mA			●	