MONOFUNKČNÍ PŘEVODNÍKY STANDARDNÍCH SIGNÁLŮ

Série 75050x

750530
Převodník 0-10V/0-10V,3-cestný



- Šířka 6,2 mm
- Galvanická izolace 1,5 kV
- 3-cestné, napájení 24 VAC/DC
- Automatická kalibrace

POPIS PRODUKTU

Převodníky standardní šířky 6,2 mm s montáží na DIN-lištu pro všestranné použití. Lze propojovat hřebeny různé barvy, což zrychluje a zpřehledňuje instalaci.

TECHNICKÉ PARAMETRY

	0(4) - 20 mA	0 - 10 V
Vstup		
Vstupní impedance	100 Ω	330 kΩ
Výstup		
Výstupní impedance	< 400 Ω	> 1 kΩ
Zvlnění	< 5 mVeff	< 5 mVeff
Výst.proud	max. 21 mA	max. 21 mA
Všeobecné informace		
Napájecí napětí	19,2 - 28,8 V AC/ 16,8 - 30V DC	
Vstupní proud	13 mA	
Izolační napětí	1,5 kV	
Přesnost	0.1 % z rozsahu (23 °C)	
Čas zotavení (10-90 %)	10 ms	
Provozní teplota	-25°C ... + 60°C	
Skladovací teplota	-40°C ... + 85°C	
Krytí	IP20	

Montáž	DIN-lišta
Max. průřez připojovacích vodičů	1,5 mm²
Homologace	

ROZMĚRY

(mm)

PŘIPOJENÍ

OBJEDNACÍ INFORMACE

Objednací číslo	Vstupní signál	Výstupní signál
750530	0-10 V DC	0-10 V DC
750531	0-10 V DC	0-20 mA
750532	0-10 V DC	4-20 mA
750533	0-20 mA	0-10 V
750534	0-20 mA	0-20 mA
750535	0-20 mA	4-20 mA
750536	4-20 mA	0-10 V
750537	4-20 mA	0-20 mA
750538	4-20 mA	4-20 mA

Objednací číslo	Popis	
760802	16-pólový hřeben	červený
760803		bílý
760804		modrý

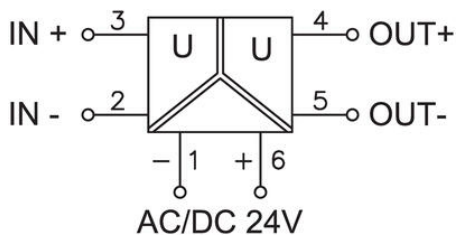

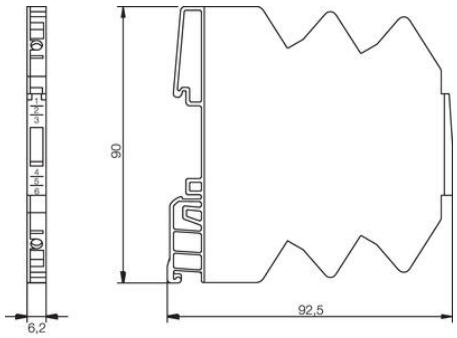
6,2
90
92,5

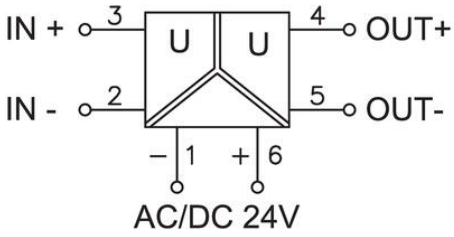
IN +
3
U
U
4
OUT+
IN -
2
5
OUT-
–
1
+
6
AC/DC 24V

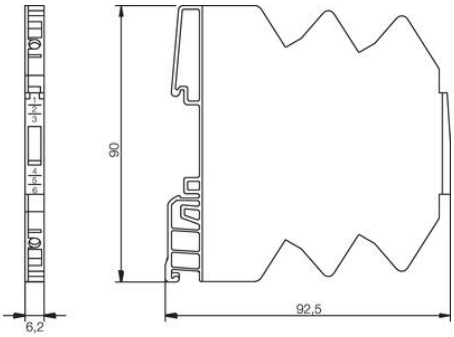
6,2
90
92,5