Poptávka

PROGRAMOVATELNÝ PŘEVODNÍK NAMĚŘENÝCH HODNOT PRO TEPLOTU, ODPOR

750340
Progr.převodník ze snímačů teploty, USB



- Univerzální převodník pro teplotu, odpor
- Univerzální výstup mA/V, +/-10V
- 3-cestné galvanické oddělení 2,5 kV
- Nastavení parametrů pomocí DIP přepínačů nebo přes software FDT/DTM
- Šířka 6,2 mm, provozní napětí 24 V DC

POPIS PRODUKTU

Programovatelný převodník naměřených hodnot pro teplotu, odpor od výrobce LÜTZE. Převodník slouží k převodu, úpravě nebo galvanickému oddělení průmyslových signálů. Hlavní parametry: Univerzální převodník pro teplotu, odpor; Univerzální výstup mA/V, +/-10V; 3-cestné galvanické oddělení 2,5 kV.

SPECIFIKACE

Impedance zátěže	Max. 700 Ω
Impedance zátěže	Min. 2 KΩ
Napájení DC max.	30 V
Napájení DC min.	16,8 V
Provozní teplota max.	70 °C
Provozní teplota min.	-40 °C
Průřez max.	1,5 mm²
Průřez min.	0,14 mm²
Shoda s normami	CE
Spotřeba	18 mA
Teplota skladování do	85 °C
Teplota skladování od	-40 °C
Třída krytí	IP20

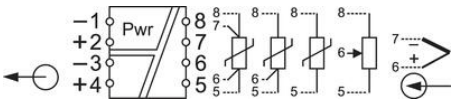

Givare S1				Utgång			
1	2	3		4	5	6	
•			Pt100	•			0-20mA
	•		Pt1000		•		4-20mA
•	•		TE J	•	•		0-10V
		•	TE K			•	±10V
•		•	TE S	•		•	2-10V
	•	•	TE T		•	•	0-5V
•	•	•	Wid. (Pot)	•	•	•	1-5V

Starttemperatur S1					Sluttemperatur S2							Sluttemperatur S2							
7	8	1	2	°C	3	4	5	6	7	8	°C	3	4	5	6	7	8	°C
•				-200	•						0						•	625
	•			-175		•					10	•					•	650
•	•			-150	•	•					20		•				•	675
		•		-125			•				30	•	•				•	700
•		•		-100	•		•				40			•			•	725
	•	•		-90		•	•				50	•		•			•	750
•	•	•		-80	•	•	•				60		•	•			•	775
			•	-70				•			70	•	•	•			•	800
•			•	-60	•			•			80				•		•	825
	•		•	-50		•		•			90	•			•		•	850
•	•		•	-40	•	•		•			100		•		•		•	875
		•	•	-30			•	•			125	•	•		•		•	900
•		•	•	-20	•		•	•			150			•	•		•	925
	•	•	•	-10		•	•	•			175	•		•	•		•	950
•	•	•	•	0	•	•	•	•			200		•	•	•		•	975
									•		225	•	•	•	•		•	1000
					•				•		250					•	•	1025
						•			•		275	•				•	•	1050
					•	•			•		300		•			•	•	1075
							•		•		325	•	•			•	•	1100
					•		•		•		350			•		•	•	1125
						•	•		•		375	•		•		•	•	1150
					•	•	•		•		400		•	•		•	•	1175
								•	•		425	•	•	•		•	•	1200
									•		450				•	•	•	1225
											475	•			•	•	•	1250
											500		•		•	•	•	1275
											525	•	•	•	•	•	•	1300
											550			•	•	•	•	1325
											575	•		•	•	•	•	1350
											600		•	•	•	•	•	1375
												•	•	•	•	•	•	1400

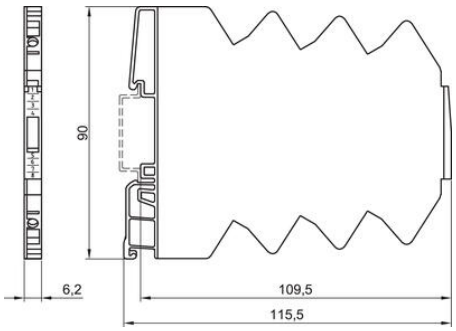

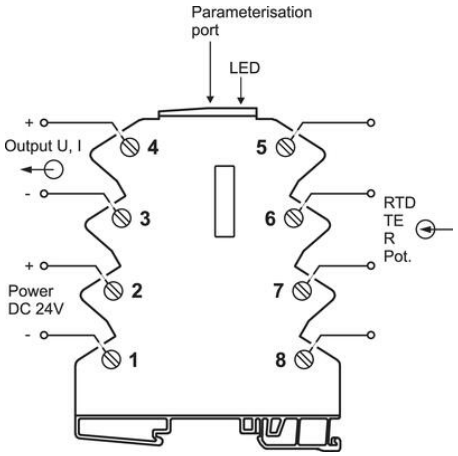

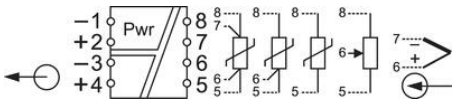

Givare S1				Utgång			
1	2	3		4	5	6	
•			Pt100	•			0-20mA
	•		Pt1000		•		4-20mA
•	•		TE J	•	•		0-10V
		•	TE K			•	±10V
•		•	TE S	•		•	2-10V
	•	•	TE T		•	•	0-5V
•	•	•	Wid. (Pot)	•	•	•	1-5V

Starttemperatur S1					Sluttemperatur S2							Sluttemperatur S2							
7	8	1	2	°C	3	4	5	6	7	8	°C	3	4	5	6	7	8	°C	
•				-200	•						0						•	625	
	•			-175		•					10	•					•	650	
•	•			-150	•	•					20		•				•	675	
		•		-125			•				30	•	•				•	700	
•		•		-100	•		•				40			•			•	725	
	•	•		-90		•	•				50	•		•			•	750	
•	•	•		-80	•	•	•				60		•	•			•	775	
			•	-70				•			70	•	•	•			•	800	
•			•	-60	•			•			80				•		•	825	
	•		•	-50		•		•			90	•			•		•	850	
•	•		•	-40	•	•		•			100		•		•		•	875	
		•	•	-30			•	•			125	•	•		•		•	900	
•		•	•	-20	•		•	•			150			•	•		•	925	
	•	•	•	-10		•	•	•			175	•		•	•		•	950	
•	•	•	•	0	•	•	•	•			200		•	•	•		•	975	
									•		225	•	•	•	•		•	1000	
					•				•		250					•	•	1025	
						•			•		275	•				•	•	1050	
					•	•			•		300		•			•	•	1075	
							•		•		325	•	•			•	•	1100	
					•		•		•		350			•		•	•	1125	
						•	•		•		375	•		•		•	•	1150	
					•	•	•		•		400		•	•		•	•	1175	
								•	•		425	•	•	•		•	•	1200	
									•		450				•	•	•	1225	
											475	•			•	•	•	1250	
											500		•		•	•	•	1275	
											525	•	•	•	•	•	•	1300	
											550			•	•	•	•	1325	
											575	•		•	•	•	•	1350	
											600		•	•	•	•	•	1375	
												•	•	•	•	•	•	1400	

