# ČERPADLA MEMBRÁNOVÁ ELEKTRICKÁ TRIPLEX HI-PRESSURE

Série Triplex hi-pressure

R3711133A
Cerpadla membránová elektrická



- Průtok až 5,5 l/min
- Tlak až 10,5 Bar
- Teplota 4°C až 60°C

**POPIS PRODUKTU**

## SPECIFIKACE

| | |
|---|---|
| **Bypass** | Ano |
| **Hmotnost** | 3,5 kg |
| **Materiál membrány** | Santoprene |
| **Materiál těla** | Nylon |
| **Materiál ventilu** | Viton |
| **Max. dovolený tlak** | 6,9 bar |
| **Napětí** | 12 V |
| **Procesní připojení** | 3/8" NPTF |
| **Provozní teplota max.** | 60 °C |
| **Provozní teplota min.** | 4 °C |
| **Průtok** | 5,3 l/min |
| **Samonasávání Max.** | 2,4 m |
| **Spotřeba energie** | 9 A |
| **Tlakový spínač** | 6,9 bar |

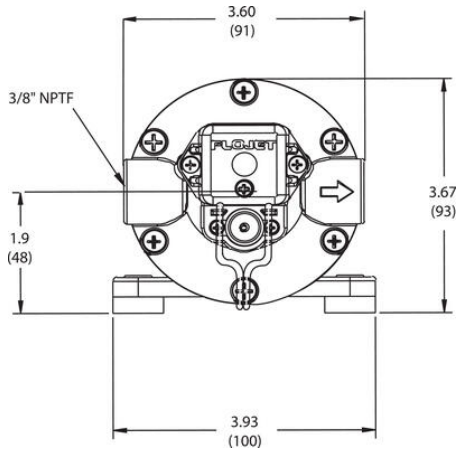
3.60
(91)
3/8" NPTF
1.9
(48)
3.67
(93)
3.93
(100)

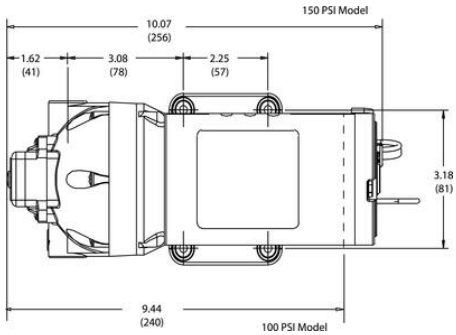
150 PSI Model
10.07
(256)
1.62
(41)
3.08
(78)
2.25
(57)
3.18
(81)
9.44
(240)
100 PSI Model

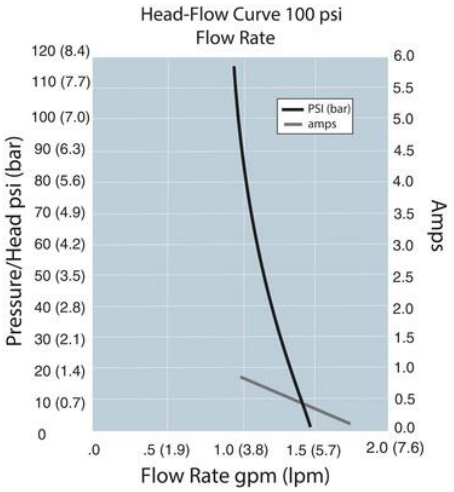
Head-Flow Curve 100 psi
Flow Rate
PSI (bar)
amps
Pressure/Head psi (bar)
120 (8.4)
110 (7.7)
100 (7.0)
90 (6.3)
80 (5.6)
70 (4.9)
60 (4.2)
50 (3.5)
40 (2.8)
30 (2.1)
20 (1.4)
10 (0.7)
0
Amps
6.0
5.5
5.0
4.5
4.0
3.5
3.0
2.5
2.0
1.5
1.0
0.5
0.0
.0
.5 (1.9)
1.0 (3.8)
1.5 (5.7)
2.0 (7.6)
Flow Rate gpm (lpm)

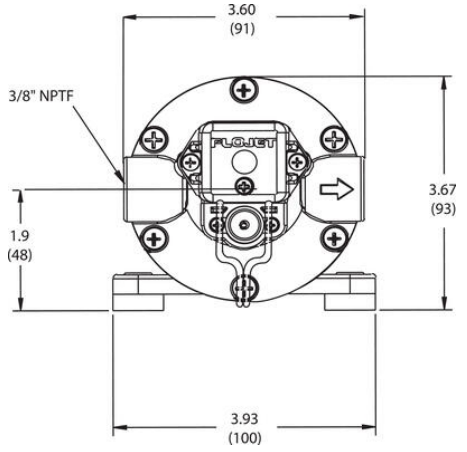
3.60
(91)
3/8" NPTF
1.9
(48)
3.67
(93)
3.93
(100)

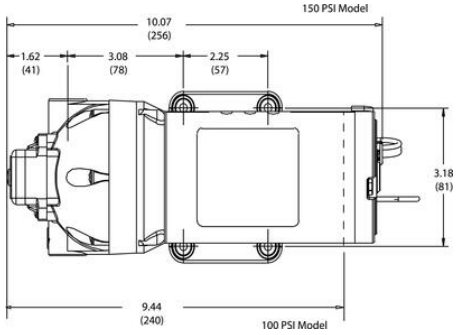
150 PSI Model
10.07
(256)
1.62
(41)
3.08
(78)
2.25
(57)
3.18
(81)
9.44
(240)
100 PSI Model