ČERPADLA MEMBRÁNOVÁ ELEKTRICKÁ QUAD

Série Quad

R4100143A
Čerpadla membránová elektrická



- Průtok až 18,9 l/min
- Tlak až 3,1 Bar
- Teplota 4°C až 54°C

POPIS PRODUKTU

SPECIFIKACE

Hmotnost	2 kg
Materiál membrány	Santoprene
Materiál těla	Polypropylen
Materiál ventilu	EPDM
Max. dovolený tlak	2,8 bar
Napětí	12 V
Procesní připojení	Připojení hadice 3/4"
Provozní teplota max.	54 °C
Provozní teplota min.	4 °C
Průtok	19 l/min
Samonasávání Max.	2,4 m
Spotřeba energie	10 A

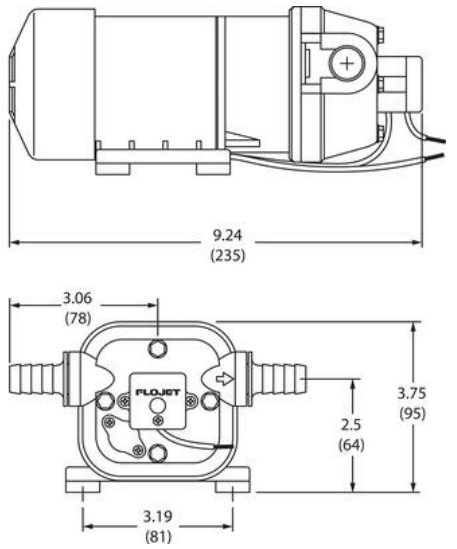
9.24
(235)
3.06
(78)
FLOJET
3.75
(95)
2.5
(64)
3.19
(81)

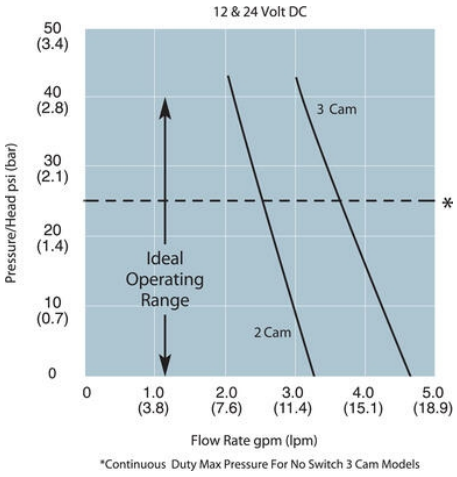
12 & 24 Volt DC
Pressure/Head psi (bar)
50
(3.4)
40
(2.8)
30
(2.1)
20
(1.4)
10
(0.7)
0
3 Cam
2 Cam
Ideal
Operating
Range
*
0
1.0
(3.8)
2.0
(7.6)
3.0
(11.4)
4.0
(15.1)
5.0
(18.9)
Flow Rate gpm (lpm)
*Continuous Duty Max Pressure For No Switch 3 Cam Models

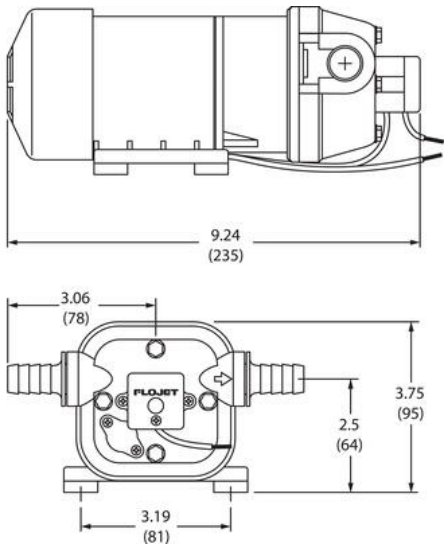
9.24
(235)
3.06
(78)
FLOJET
3.75
(95)
2.5
(64)
3.19
(81)

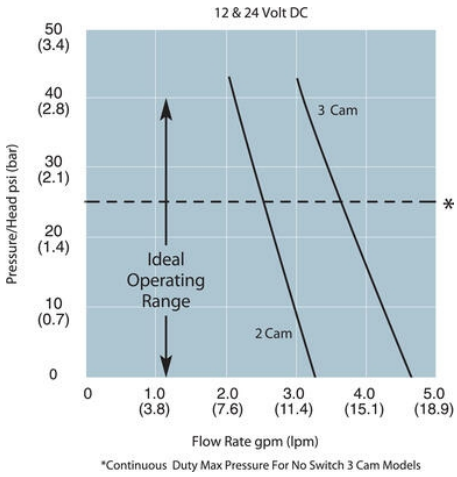
12 & 24 Volt DC
Pressure/Head psi (bar)
50
(3.4)
40
(2.8)
30
(2.1)
20
(1.4)
10
(0.7)
0
3 Cam
2 Cam
Ideal
Operating
Range
*
0
1.0
(3.8)
2.0
(7.6)
3.0
(11.4)
4.0
(15.1)
5.0
(18.9)
Flow Rate gpm (lpm)
*Continuous Duty Max Pressure For No Switch 3 Cam Models