ČERPADLA ODSTŘEDIVÁ MAGNETICKÁ NEMP 60/6

Série NEMP 60/6

018923
Čerpadla odstředivá magnetická



- Průtok až 57 l/min
- Tlak až 1,4 Bar
- Teplota -20 až 85°C

POPIS PRODUKTU

SPECIFIKACE

Hmotnost	4 kg
Materiál hřídele	Keramika
Materiál O-kroužku	EPDM
Materiál těla	Polypropylen
Max. dovolený tlak	0,62 bar
Napětí	400 V
Procesní připojení	Přímé připojení hadice 21 mm/16,5 mm (in/out)
Provozní teplota max.	85 °C
Provozní teplota min.	-20 °C
Průtok	57 l/min
Výkon motoru	90 W

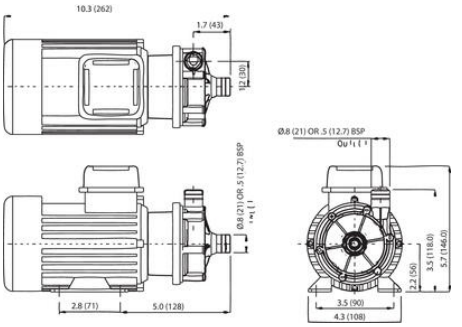
10.3 (262)
1.7 (43)
1.2 (30)
Ø.8 (21) OR .5 (12.7) BSP
2.8 (71)
5.0 (128)
Ø.8 (21) OR .5 (12.7) BSP
2.2 (56)
3.5 (118.0)
5.7 (146.0)
3.5 (90)
4.3 (108)

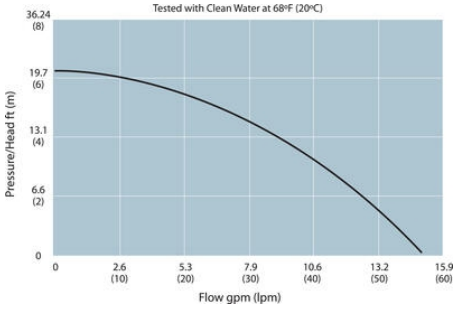
Tested with Clean Water at 68ºF (20ºC)
Pressure/Head ft (m)
36.24 (8)
19.7 (6)
13.1 (4)
6.6 (2)
0
0
2.6 (10)
5.3 (20)
7.9 (30)
10.6 (40)
13.2 (50)
15.9 (60)
Flow gpm (lpm)

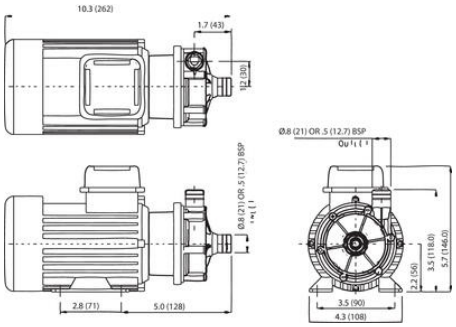
10.3 (262)
1.7 (43)
1.2 (30)
Ø.8 (21) OR .5 (12.7) BSP
2.8 (71)
5.0 (128)
Ø.8 (21) OR .5 (12.7) BSP
2.2 (56)
3.5 (118.0)
5.7 (146.0)
3.5 (90)
4.3 (108)

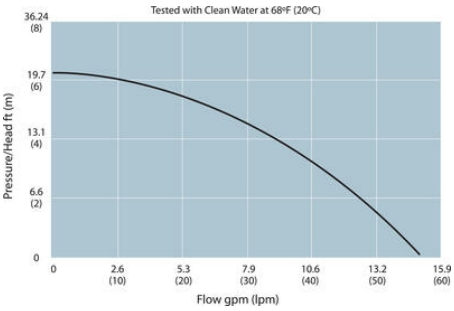
Tested with Clean Water at 68ºF (20ºC)
Pressure/Head ft (m)
36.24 (8)
19.7 (6)
13.1 (4)
6.6 (2)
0
0
2.6 (10)
5.3 (20)
7.9 (30)
10.6 (40)
13.2 (50)
15.9 (60)
Flow gpm (lpm)