IDM640 - 8A INTELIGENTNÍ HNACÍ STUPEŇ

4608008040
IDM640-8EI Inteligentní rízení 80V 8A Encoder CAN

- Až 640W, 8A nepřetržitý 16A špičkový, 12-80VDC
- Stejnosměrný, bezkomutátorový nebo krokový motor se stejným ovládáním
- Komunikace přes RS232 a TML-CAN nebo CANopen
- Může fungovat jako rozhraní RS232 na CAN

POPIS PRODUKTU

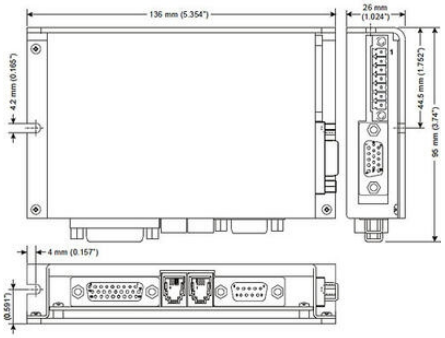

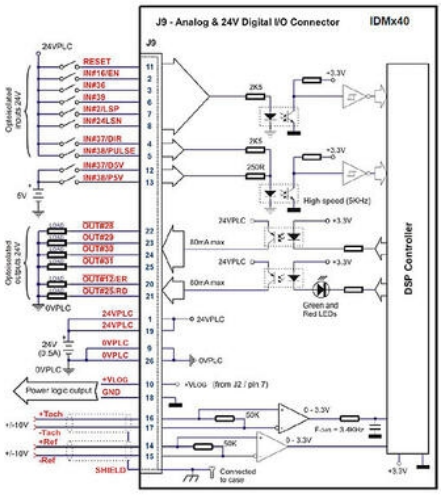

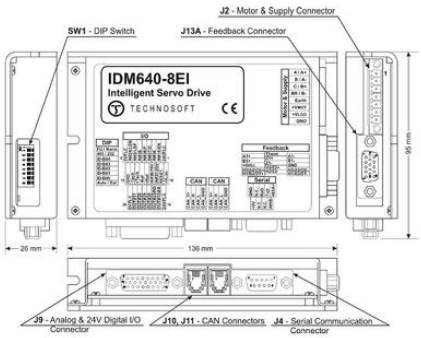

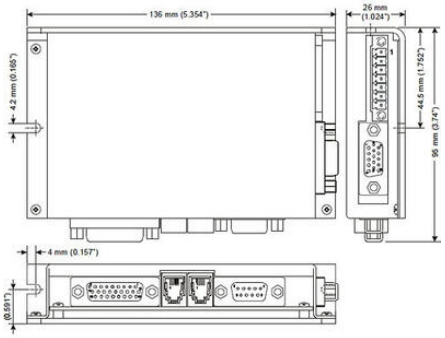

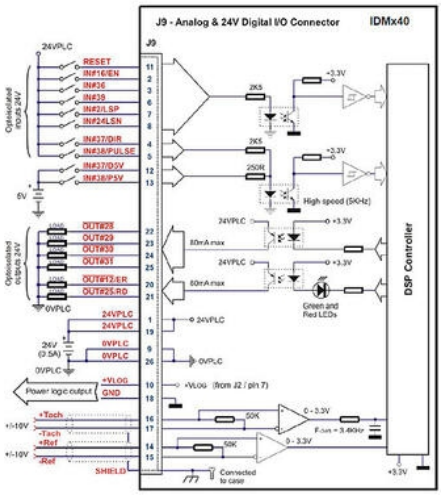
J9 - Analog & 24V Digital I/O Connector
IDMx40
J9
24VPLC
RESET
IN#16/EN
IN#36
IN#39
IN#21/LSP
IN#24/LSN
IN#37/DIR
IN#18/PULSE
IN#37/D5V
IN#36/P5V
Optoisolated inputs 24V
6V
OUT#28
OUT#29
OUT#30
OUT#31
OUT#12/ER
OUT#25/RD
Optoisolated outputs 24V
0VPLC
24VPLC
24VPLC
0VPLC
0VPLC
24V (2.5A)
0VPLC
Power logic output
+VLOG
GND
+Tach
-Tach
+Ref
-Ref
+/-10V
+/-10V
SHIELD
2K5
2K5
250R
+3.3V
High speed (5KHz)
80mA max
50mA max
Green and Red LEDs
DSP Controller
+VLOG (from J2 / pin 7)
50K
50K
0 - 3.3V
F.out = 3.4KHz
0 - 3.3V
Connected to case
+3.3V

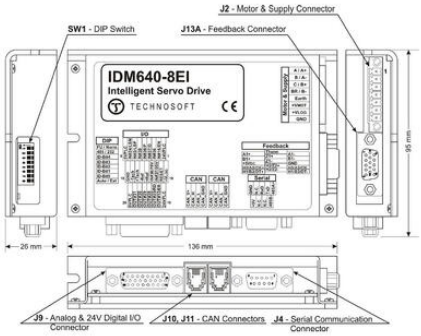
J2 - Motor & Supply Connector
SW1 - DIP Switch
J13A - Feedback Connector
IDM640-8EI
Intelligent Servo Drive
TECHNOSOFT
95 mm
26 mm
136 mm
J9 - Analog & 24V Digital I/O Connector
J10, J11 - CAN Connectors
J4 - Serial Communication Connector