Poptávka

IDM3000 - 10A 300VDC INTELIGENTNÍ STUPEŇ OVLADAČE

4632510060
IDM3000-ER P049.004.E101 325V

- Až 3000W, 10A nepřetržitý 30A špičkový, 160-325VDC
- Stejnosměrný, bezkomutátorový nebo indukční motor
- Komunikace přes RS232, CAN / CANopen
- Diferenciální kvadraturní kodér, SSI, resolver, sin/cos
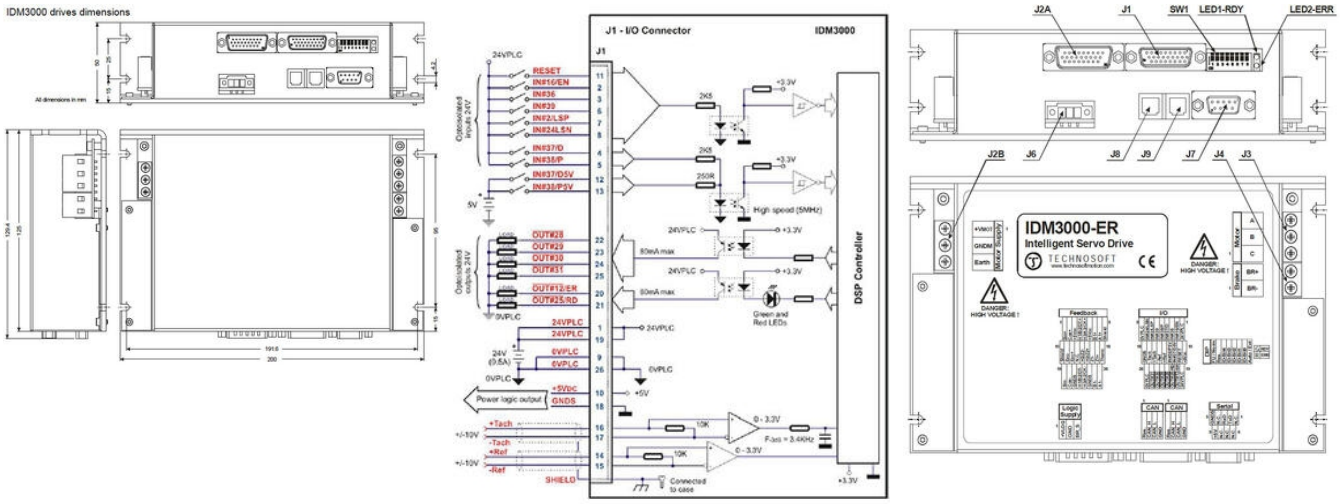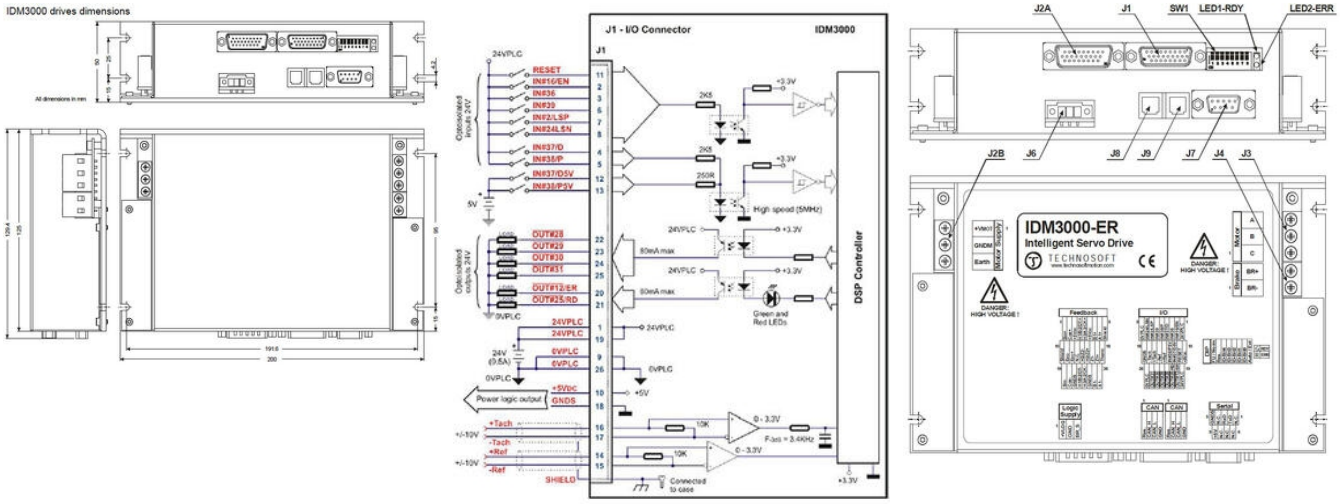
POPIS PRODUKTU