ISCM4805-DIN - 5A INTELIGENTNÍ STUPEŇ OVLADAČE

4604805040
ISCM4805 Inteligentní modul 48V 5A na DIN lištu

- Až 200W, 5A nepřetržitý 16A špičkový, 12-48VDC
- Stejnosměrný, bezkomutátorový nebo krokový motor se stejným ovládáním
- Vestavěný mini-PLC s programovou pamětí a I/O
- Komunikace přes RS232 a TML-CAN nebo CANopen
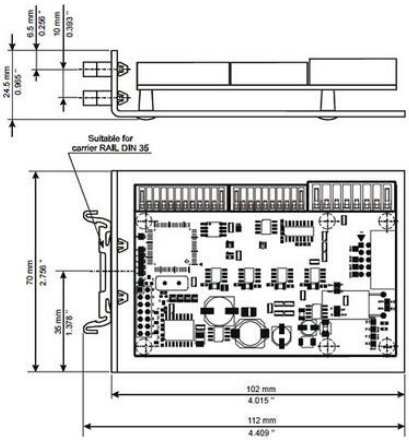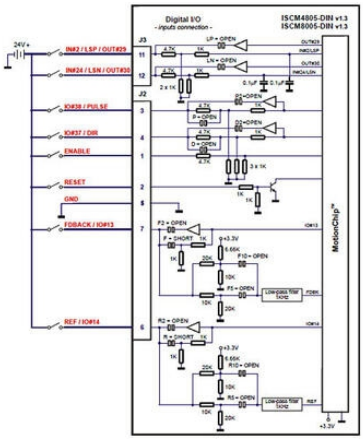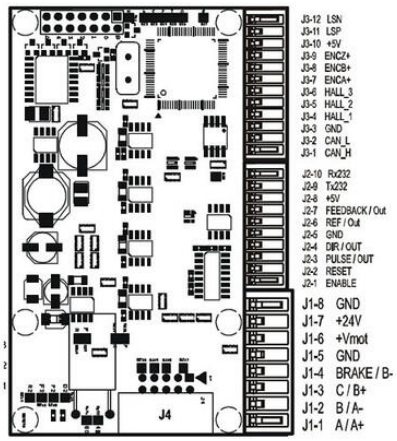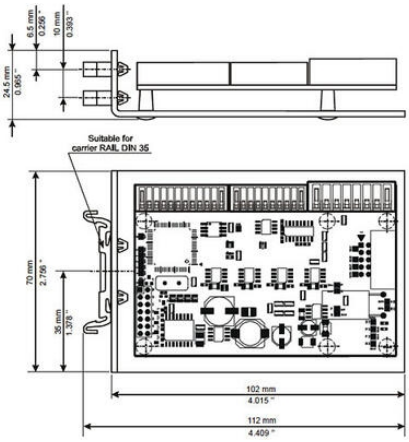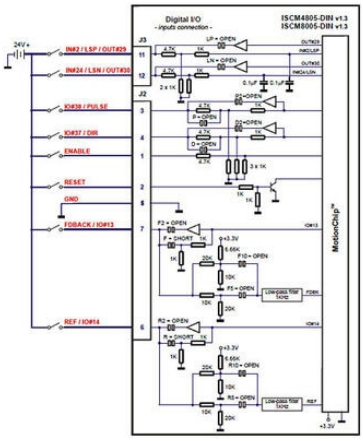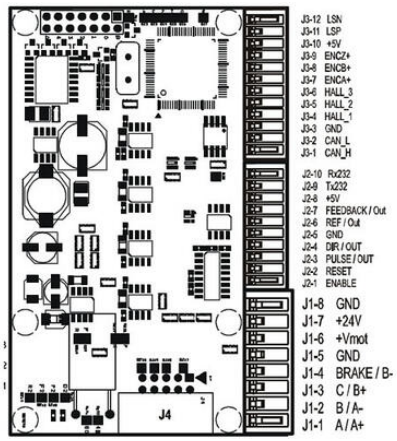
POPIS PRODUKTU