Poptávka

RYCHLOVYPOUŠTECÍ / SOFT-START VENTILY

Série 652

G652A4S92GA0000
Soft start-Ventil, 2/2-funkce, RG G1/4



- Připojení G1/4, G3/8, G1/2
- Průtok 1500 až 5000 l/min
- Teplota -10 až 50°C
- Tlak max.10 Bar

POPIS PRODUKTU

SPECIFIKACE

Druh montáže	Montáž bloková, Nezávislý
Funkce 1	2/2, Soft start
Hmotnost	0,438 kg
Kryt	PA
Materiál pružiny	Nerez ocel
Materiál těla	Hliník
Materiál těsnění	NBR
Napájecí napětí max.	10 bar
Napájecí napětí min.	0 bar
Pilotní tlak max.	10 bar
Pilotní tlak min.	2,75 bar
Procesní připojení	G1/4
Provozní teplota max.	50 °C
Provozní teplota min.	-10 °C
Průtok max.	2100 l/min
Sedlo	PTFE

Teplota média max.	50 °C
Teplota média min.	-10 °C
Těsnění sedla	NBR
Vnitřní díly	Mosaz, PA

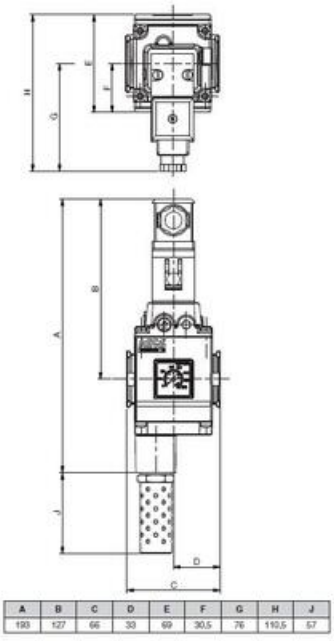

A	B	C	D	E	F	G	H	J
193	127	66	33	69	30,5	76	110,5	57