# DVOJPÁKOVÉ POUZDRA HDC

Série 93601

7816.6324.0
Pouzdro spodní 16B, 2 páky, boční vývod PG21

- GWconnect HDC
- Dvojitá páka
- Max. napětí 500V
- ANSI/UL 50, EN61984 a další
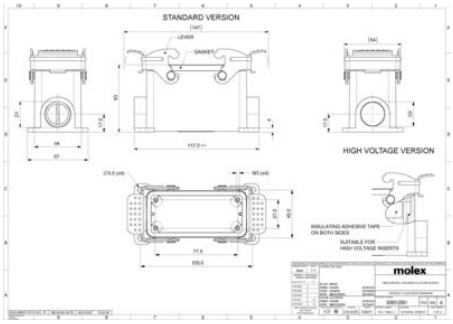
## POPIS PRODUKTU