ELEKTRONICKÝ TERMO-HYGROSTAT ETF012 S EXTERNÍM ČIDLEM

01231.1-00
ETF012 termo-hygrostat,0-60°C,50-90%RH,CO,24-48VDC,1m

- Nastavitelná teplota a relativní vlhkost
- Široký rozsah napájení
- Vysoká spínací schopnost
- S externím senzorem

POPIS PRODUKTU

Tento elektronický regulátor snímá relativní vlhkost vzduchu a teplotu. Jakmile je dosažena některá z předem nastavených hodnot, spouští pomocí reléového kontaktu topení nebo ventilátor. Zamezuje tak kondenzaci vlhkosti ve skříni a vzniku koroze. LED dioda v otočném regulátoru signalizuje funkci připojeného zařízení. Vzhledem ke svému širokému rozsahu napětí může být termo-hygrostat využit kdekoli na světě.
Pro přesné měření může být externí senzor umístěn kdekoliv volně ve skříni.

TECHNICKÉ PARAMETRY

Hystereze (teplota)	2 °C (±1 °C)
Hystereze (vzdušná vlhkost)	4 % (±1 %) rF
Odezva, vlhkost	Cca. 160 sec.
Kontakt	Přepínací
Přechodový odpor kontaktu	<10 mΩ
Elektrická životnost	>100,000 přepnutí
Max. spínaný výkon	240 V AC, 8 A (odporová zátěž) 120 V AC, 8 A (odporová zátěž) 240 V AC, 3 A (induktivní zátěž, cosφ=0.6) 120 V AC, 3 A (induktivní zátěž, cosφ=0.6) 24 V DC, 4 A
EMC	Podle EN 55014-1-2, EN 61000-3-2, EN 61000-3-3
Připojení	Pětipólová svorka pro max. průřez vodiče 2,5 mm²
Montáž	Rychloupínací úchyt pro montáž na DIN lištu 35 mm
Skladovací teplota	-20 °C a +80 °C
Kryt	Plast, UL94 V0, světle šedý

Třída krytí	IP20
Hmotnost	Cca. 0.2 kg
Soulad s normami	, , UL soubor E164102

ROZMĚRY

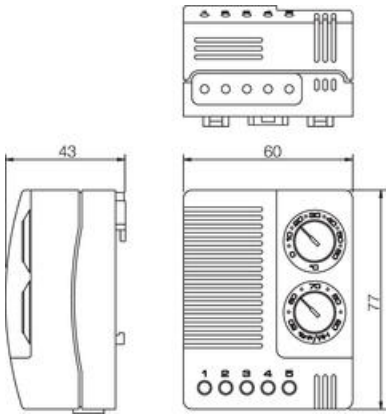

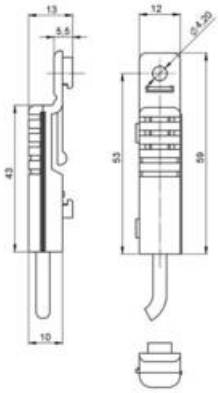

PŘIPOJENÍ

Schéma připojení

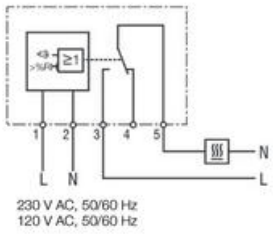

Příklad zapojení

Termo-hygrostat Topné těleso

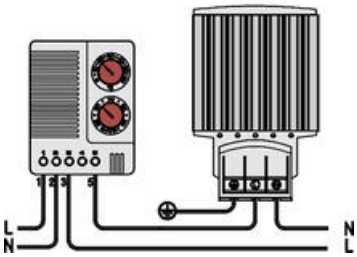

OBJEDNACÍ INFORMACE

Objednací číslo kabel 1m	Objednací číslo kabel 2m	Popis	Provozní napětí	Teplota	Vlhkost	E-kód
01231.0-00	01231.0-01	Termo-hygrostat elektronický ETF012	100-240V AC, 50/60Hz	0 až +60 °C	50 až 90 % RV	
01231.9-00	01231.9-01	Termo-hygrostat elektronický ETF012	100-240V AC, 50/60Hz	+32 až 140 °F	50 až 90 % RV	
01231.1-00	01231.1-01	Termo-hygrostat elektronický ETF012	24-48V DC	0 až +60 °C	50 až 90 % RV	

SPECIFIKACE

Barva	Světle šedá
Control range humidity from	50 % RF
Control range humidity to	90 % RF
Control range temperature from	0 °C
Control range temperature to	60 °C
Délka kabelu	1000 mm
Druh montáže	Připnout, DIN lišta
EMC	EN 55014-1-2, EN 61000-3-2, EN 61000-3-3
Hloubka	43 mm
Hmotnost	0,2 kg
Hysteresis Humidity	4% RH @ +25°C, 50% RH
Hysteresis Temperature	2K @ +25°C, 50% RH
Materiál těla	Plast
Náběh max.	30 A
Napětí max.	60 V dc
Napětí min	20 V dc
Odolnost kontaktů	<10 mΩ
Provozní teplota	-40°C ... +60°C
Provozní vlhkost	< 90% RH
Shoda s normami	CE, cULus, EAC, RoHS, UL, UL E164102, VDE
Šířka	60 mm
Teplota skladování	-40°C ... +60°C
Třída hořlavosti	UL94-V0
Třída krytí	IP20
Typ kontaktu	Přepínací
Vlhkost skladování	<90% RH
Výška	77 mm

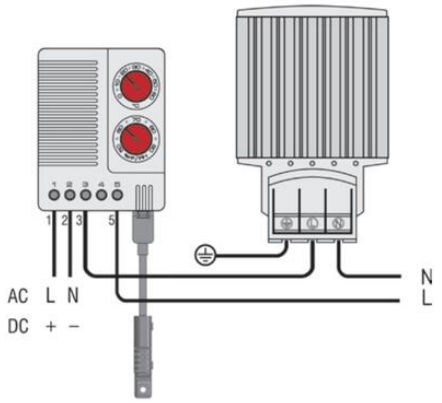
1 2 3 5
AC L N
DC + −
N
L

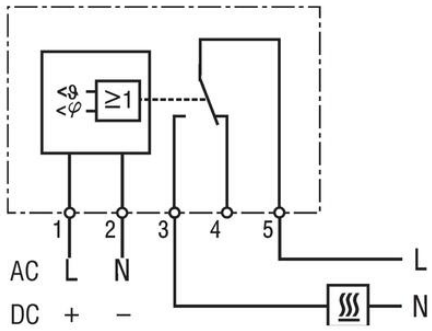
≥1
1 2 3 4 5
AC L N
DC + −
L
N

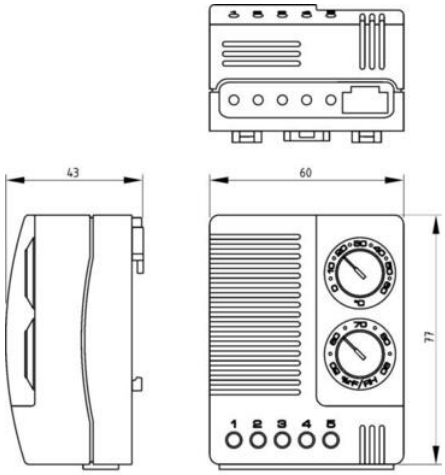
43
60
77
1 2 3 4 5

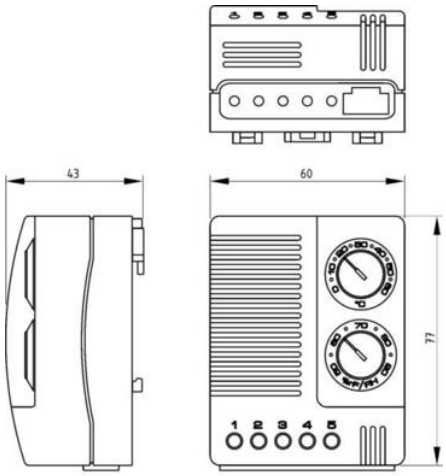
43
60
77
1 2 3 4 5

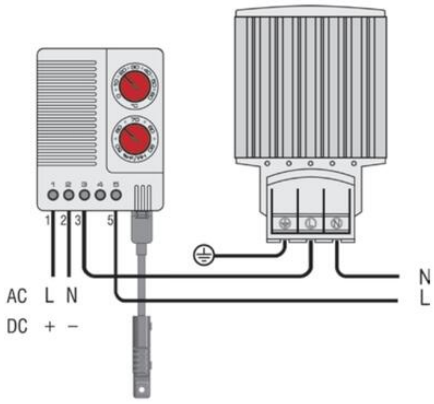
1 2 3 5
AC L N
DC + −
N
L

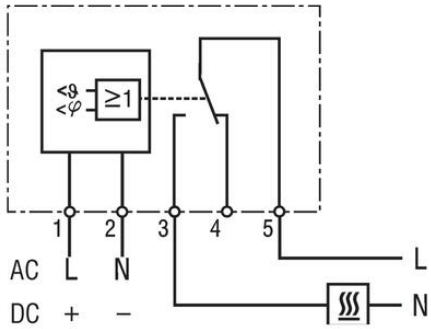
≥1
1 2 3 4 5
AC L N
DC + −
L
N