ELEKTRONICKÝ HYGROSTAT EFR 012

01245.0-00
EFR 012 Hygrostat, 40-90% RH, přepínací kontakt, 230VAC,



- Fixní nebo nastavitelná relativní vlhkost
- Optická LED indikace funkce
- Vysoký spínaný výkon
- Montáž na DIN-lištu
- Kompenzace teploty

POPIS PRODUKTU

Elektronický hygrostat monitoruje relativní vlhkost vzduchu v uzavřených skříních a zařízeních s elektrickými a elektronickými součástkami. Pokud dojde vlivem změny klimatických podmínek k překročení fixně nastavené limitní hodnoty % RV, hygrostat zapíná připojené topné těleso, které udržuje teplotu vzduchu uvnitř skříně nad teplotou rosného bodu a tím požadovanou RV. Zamezuje tak kondenzaci vlhkosti ve skříni a vzniku koroze. LED dioda v otočném regulátoru signalizuje funkci topného tělesa.

SPECIFIKACE

Barva	Světle šedá
Control range humidity from	40 % RF
Control range humidity to	90 % RF
Druh montáže	Připnout, DIN lišta
Frekvence	50/60 Hz
Hloubka	38 mm
Hmotnost	0,07 kg
Hysteresis Humidity	5% RH @ 25°C @ 50% RH
Materiál těla	Plast
Náběh max.	16 A
Napětí max.	230 V ac
Napětí min	230 V ac
Provozní teplota	0 °C ... +60°C

Provozní vlhkost	< 90% RH
Shoda s normami	CE, cULus, EAC, RoHS, UL, UL E164102, VDE
Šířka	42 mm
Teplota skladování	-20°C ... +70°C
Třída hořlavosti	UL94-V0
Třída krytí	IP20
Typ kontaktu	Přepínací
Vlhkost skladování	<90% RH
Výška	64,5 mm

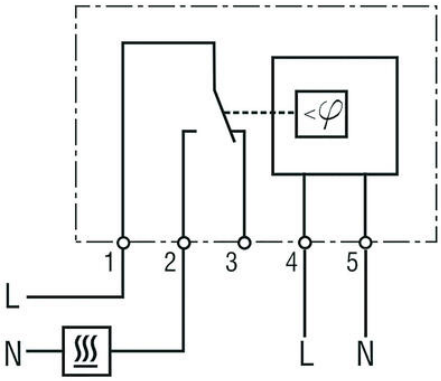

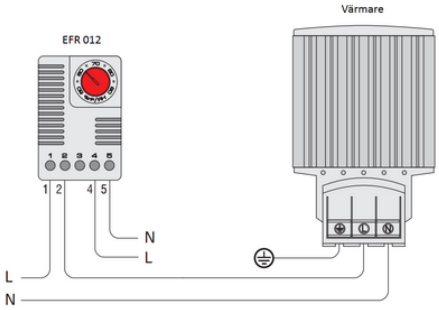

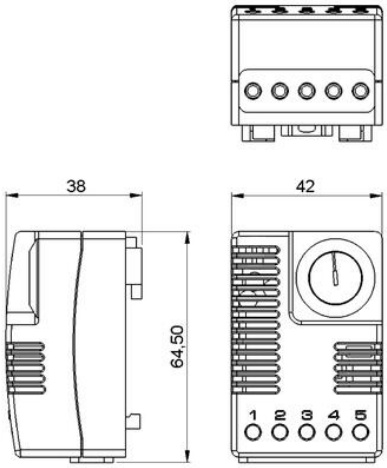

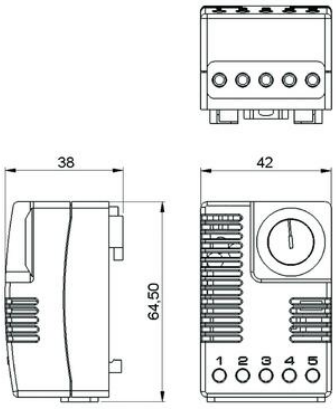

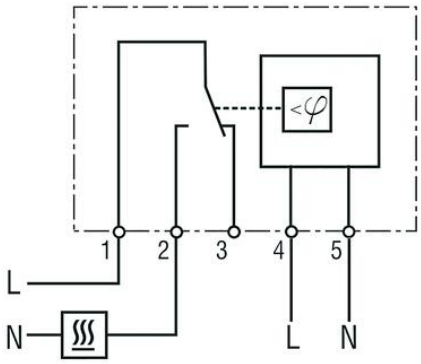

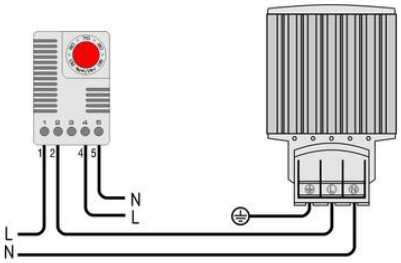

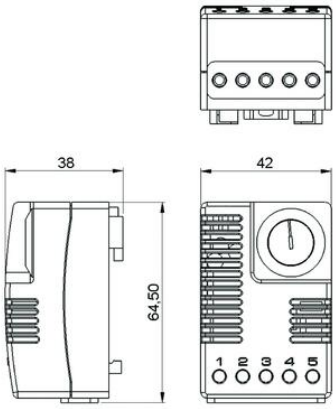
38
42
64,50
1 2 3 4 5

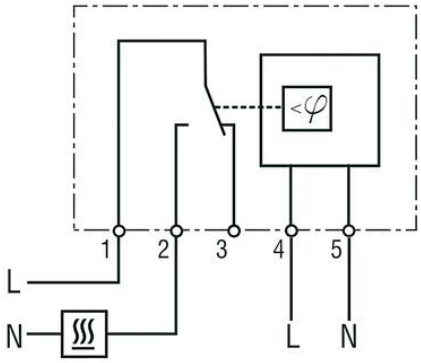
1
2
3
4
5
L
N
L
N

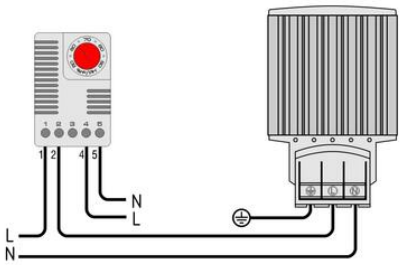
1 2 4 5
N
L
L
N