TERMOSTAT FZK011

01170.9-01
FZK 011 termostat, 5-60°C , přepínací kontakt, 120VAC

- Nízká hystereze
- Jednoduchá montáž
- Přepínací kontakt
- Vysoká spínací schopnost



POPIS PRODUKTU

Model FZK 011 má přepínací kontakt, sloužící k ovládání topného tělesa ve skříni nebo k ovládání ventilátoru, případně chladicího nebo signalizačního zařízení.

TECHNICKÉ PARAMETRY

Rozsah nastavení	0 °C až +60 °C
Hystereze	4 °±1.5 °*
Max. spínaný výkon	NC: 10 A (4) 250 V AC DC 30 W NO: 5 A (2) 250 V AC. DC 30 W
EMC	EN 50082, EN 55014, EN 60555 EN 55014-1-2, EN 61000-3-2 a EN 61000-3-3
Kryt	Plast, UL94 V0
Připojení	Čtyřpólová svorka pro max. průřez vodiče 2,5 mm² (doporučený utahovací moment šroubů pro připojení: 0,5 Nm)
Montáž	Rychloupínací úchyt pro montáž na DIN lištu 35 mm
Třída krytí	IP20
Přechodový odpor kontaktu	<10 mΩ
Hmotnost	100 g
Soulad s normami	CE

* Pokud je topný odpor (RF) připojen ke zdroji napětí 230 V st podle níže uvedeného schématu,
sníží se hystereze na 0,5 °±1,5 °C.

ROZMĚRY

PŘIPOJENÍ

Zátěž 1: Topné těleso
Zátěž 2: Zvlhčovač vzduchu, ventilátor, signalizace

OBJEDNACÍ INFORMACE

Objednací číslo	Popis	E-number
01170.0-00	Termostat FZK 011, 0-60 ºC, 1 přepínací kontakt	E 25 990 44

SPECIFIKACE

Control range temperature from	5 °C
Control range temperature to	60 °C
Hloubka	38 mm
Hmotnost	0,1 kg
Hysteresis Temperature	4° (±1,5 °)
Napětí max.	120 V ac
Napětí min	120 V ac
Odolnost kontaktů	<10 mΩ
Provozní teplota	-45°C ... +65°C
Shoda s normami	CE, cULus, EAC, EMC, RoHS, UL
Šířka	50 mm
Teplota skladování	-45°C ... +65°C
Třída krytí	IP20
Vypínací kapacita min.	10 mA
Výška	67 mm

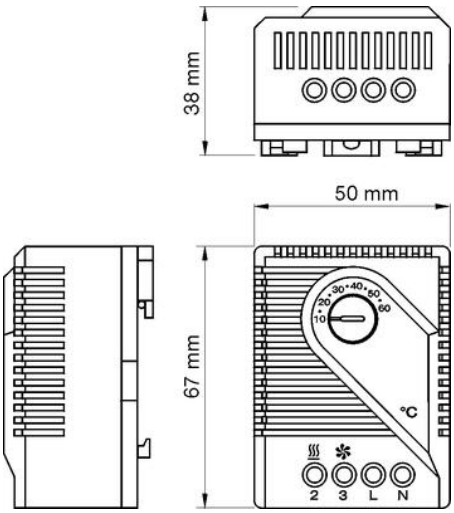
38 mm
50 mm
67 mm
10
20
30
40
50
60
°C
2
3
L
N

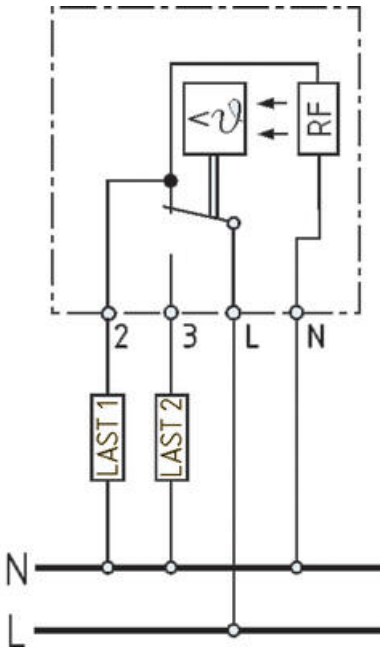
RF
2
3
L
N
LAST 1
LAST 2
N
L

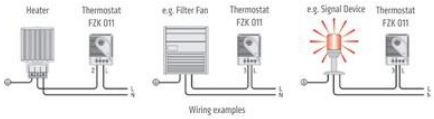
Heater
Thermostat
FZK 011
e.g. Filter Fan
Thermostat
FZK 011
e.g. Signal Device
Thermostat
FZK 011
Wiring examples