SVÍTILNA KL025

02505.9-01
KL 025 svítilna 120V AC, 60Hz, magnet



- Nízká spotřeba energie
- Provedení bez nebo se zásuvkou
- Uchycení magnetem nebo na DIN-lištu
- Vypínač na čelní stěně

POPIS PRODUKTU

Kompaktbelysningen KL025 är konstruerad speciellt för användning i apparatskåp. Med magnetfästet kan belysningen enkelt installeras utan monteringsarbete på valfri plats i skåp av stål. Alternativt kan den skruvmonteras med 2 st. DIN-skenbitar (150-180 mm lång) som sticks in från kortsidorna. Det integrerade uttaget möjliggör drift av annan elektrisk hjälputrustning.

TECHNICKÉ PARAMETRY

Ljuskälla	Kompaktlysrör 230 V
Effekt	11 W (=75 W glödlampa)
Matningsspänning	230 V
Uttag	Skyddsjordat. Max. 16 A
Anslutning	3-polig skruvplint 2,5 mm² med dragavlastning
Montering	Magnetfäste. Hållkraft ca 20 kp på lackerad stålplåt
Kapsling	Plast
Kapslingsklass	IP20
Anslutning	3-polig plint 2,5 mm²
Vikt	1 kg
Godkännanden	CE ,

ROZMĚRY

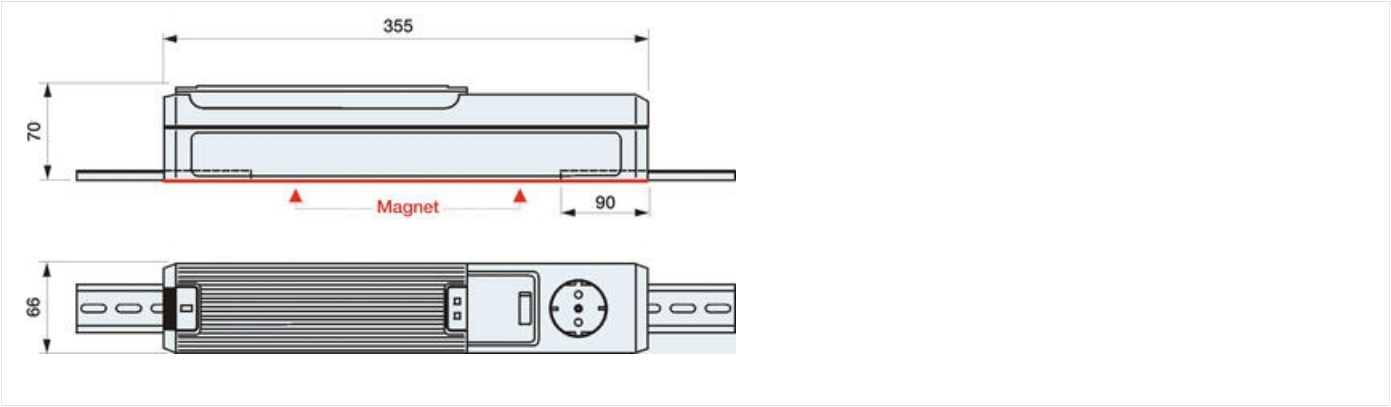

PŘÍKLADY ZAPOJENÍ

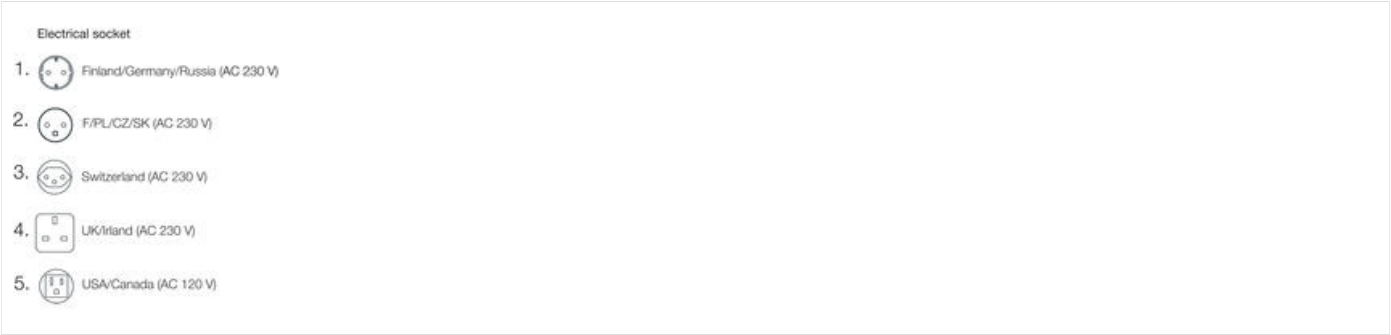

OBJEDNACÍ INFORMACE

Beställningsnr	Beskrivning	E-nummer
02500.0-14	Skåpsbelysning KL025 230 V AC, med magnetfäste	E2599069
02500.0-27	Skåpsbelysning KL025 120 V/60 Hz, med magnetfäste	E2599070
09520.0-00	Lampglas i transparent plast	E2599068
02501.0-00	Skåpsbelysning KL025 230 V/50 Hz, med magnetfäste och uttag 2	E2599071
02502.0-00	Skåpsbelysning KL025 230 V/50 Hz, med magnetfäste och uttag 3	E2599072
02500.0-07	Skåpsbelysning KL025 230 V/50 Hz, med magnetfäste, ej uttag	E2599073
02505.9-01	Skåpsbelysning KL025 120 V/60 Hz, med magnetfäste, ej uttag	E2599074

Andra modeller finns på förfrågan.

SPECIFIKACE

Barva	Světle šedá
Délka	355 mm
Druh montáže	Montáž magnetem
Frekvence	60 Hz
Hmotnost	1 kg

Jmenovité napětí	120 V AC
Materiál plastového krytu	Plast
Napětí max.	120 V ac
Napětí min	120 V ac
Provozní teplota	-20°C ... +50°C
Provozní vlhkost	< 90% RH
Shoda s normami	CE, EAC, GS, RoHS
Šířka	355 mm
Spotřeba	9 W
Teplota skladování	-45°C ... +70°C
Třída krytí	IP20
Typ spínání	Přepínač
Vlhkost skladování	<90% RH
Výška	70 mm

