TERMOSTAT STO 011/STS 011

01115.0-00
STO 011 termostat 0/+60°C, NC

- Ozubené kolečko pro nastavení teploty
- Nízká hystereze
- Citlivý bimetal
- Vysoká spínací schopnost
- Optimalizovaný kryt pro lepší průchod vzduchu

POPIS PRODUKTU

STO 011 je elektromechanický termostat s jedním rozpínacím kontaktem, například regulaci topného tělesa.
STS 011 je elektromechanický termostat s jedním spínacím kontaktem pro regulaci ventilátorů nebo pro signalizaci přehřátí.

TECHNICKÉ PARAMETRY

Hystereze	4 ° ±3 °
Snímání	Bimetal
Typ kontaktu	Mžikový kontakt NCnebo NO
Max. spínaný výkon	250 V st, 10 A odporová zátěž nebo 2 A induktivní zátěž 120 V st, 15 A odporová zátěž nebo 2 A induktivní zátěž 24-72 V ss, 30 W
Max. spínaný proud	16 A st, po dobu 10 sekund
Kryt	Plast UL94 VO, světle šedivá barva
Připojení	Dvoupólová svorka pro max. průřez vodiče 2,5 mm² (AWG 13) doporučený utahovací moment šroubů pro připojení: 1 Nm)
Montáž	Rychloupínací úchyt pro montáž na DIN lištu 35 mm
Provozní teplota	-45 °C až +80 °C (-49 °F až +176 °F)
Provozní vlhkost	max. 90% relativní vlhkosti
Třída krytí	IP20
Přechodový odpor kontaktu	<10 mΩ
Elektrická životnost	>100.000 sepnutí
EMC	Enl. EN 55014-1-2, EN 61000-3-2 a EN 61000-3-3

Hmotnost	50 g
Soulad s normami	

ROZMĚRY

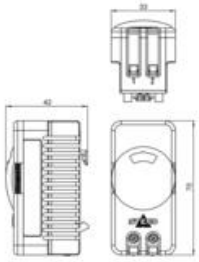

PŘÍKLADY ZAPOJENÍ

Příklad zapojení

OBJEDNACÍ INFORMACE

Objednací číslo		Popis	Teplotní rozsah	Typ kontaktu
01115.0-00		Termostat STO 011, 0 °C až +60 °C, 1 NC-kontakt	0 °C až +60 °C	1NC
01116.0-00		Termostat STO 011, 0 °C až +60 °C, 1 NO-kontakt	-0 °C až +60 °C	1NO
01115.9-00		Termostat STS 011, 32°C až +140 °F, 1 NC-kontakt	32°C až +140 °F	1NC
01116.9-00		Termostat STS 011, 32°C až +140 °F, 1 NO-kontakt	32°C až +140 °F	1NO

SPECIFIKACE

Control range temperature from	0 °C
Control range temperature to	60 °C
Hloubka	42 mm
Hmotnost	0,05 kg
Hysteresis Temperature	4K
Materiál plastového krytu	Plast
Náběh max.	16 A
Odolnost kontaktů	<10 mΩ

Provozní teplota	-45°C ... +80°C
Shoda s normami	CE, cULus, EAC, RoHS, UL E164102, VDE
Šířka	33 mm
Teplota skladování	-45°C ... +80°C
Tolerance for switch on	±3K
Tolerance switch off	±3K
Třída krytí	IP20
Výška	70 mm
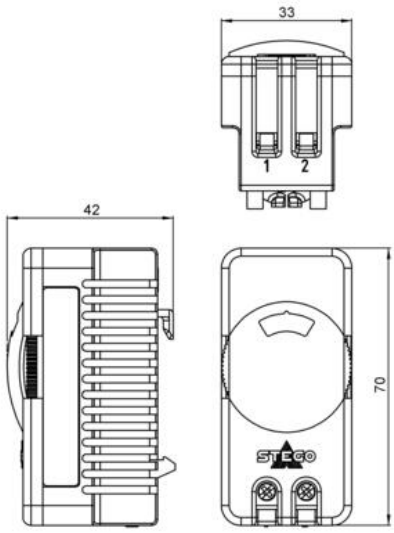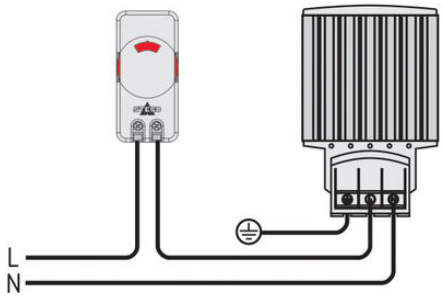
The anti frost assurance is a symbol on the setting scale of the NC thermostat (STO 011) at +11 °C. This setting assures closing of the switching contact before 0 °C. With this setting hysteresis and tolerance are considered.