TEPLOVZDUŠNÝ VENTILÁTOR CS130 1200W

13060.0-01
CS 130 teplovzdušný vent. AC230V,1200W

- Kompaktní provedení
- Vysoký topný výkon
- Dvojitá izolace
- Integrovaný termostat (doplňková výbava)
- Montáž na DIN-lištu nebo na panel

POPIS PRODUKTU

Výkonný polovodičový teplovzdušný ventilátor pro rovnoměrné temperování skříní a rozváděčů s elektrickými a elektronickými součástkami proti tvorbě kondenzátu způsobujícímu následné funkční poruchy. Kryt z plastu chrání před dotykem elektrických nebo horkých součástí. Teplovzdušný ventilátor má zabudován termostat nastavitelný od 0 do +60 °C (doplňková výbava). Přístroj je určen pro montáž na stěnu. Pro montáž na dno skříně je vhodný teplovzdušný ventilátor CS 030.

TECHNICKÉ PARAMETRY

Teplotní čidlo	ochrana proti přehřátí při selhání rotoru ventilátoru, automatické opětné zapnutí
Topný element	termistor (PTC) s hranicí teploty
Ventilátor	axiální s kuličkovými ložisky vzduchový výkon 160 m³/h životnost 50.000 h při +25 °C (+77 °F)
Připojení	2-pólové max. 2,5 mm², uchycení přívodů šroubová svorka, utahovací moment 0,8 Nm max.
Kryt	plast podle UL94 V-0, černý
Montáž	na 35mm DIN-lištu, EN 60175 nebo na panel (šrouby M6)
Rozměry	182x160x120 mm
Provozní/Skladovací teplota	-45 až +70 °C
Provozní/Skladovaci vlhkost	max. 90% relativní vlhkosti (nekondenzačni)
Stupeň krytí	IP20
Třída ochrany	II (dvojitá izolace)
Hmotnost	1,3 kg
Schválení	VDE souhlas se vztahuje pouze na 230 V AC. UL soubor E234324.

Křivka výkonu v závislosti na teplotě okolí

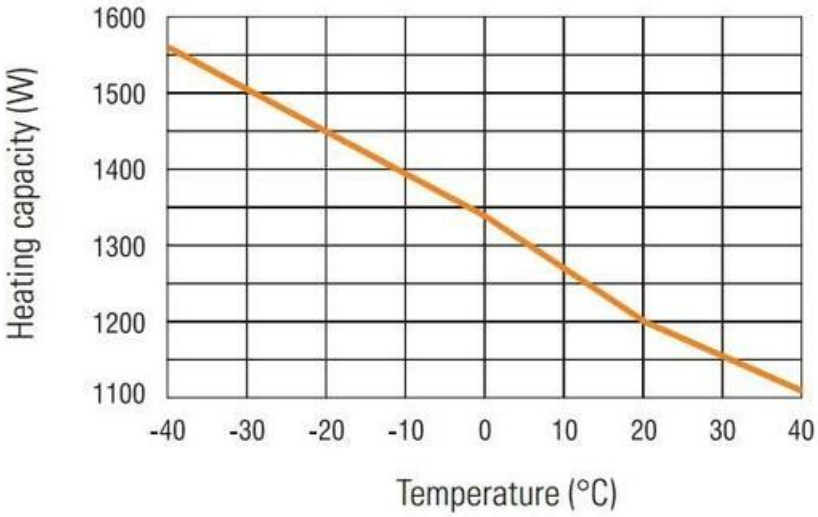

ROZMĚRY

Rozměry CS130

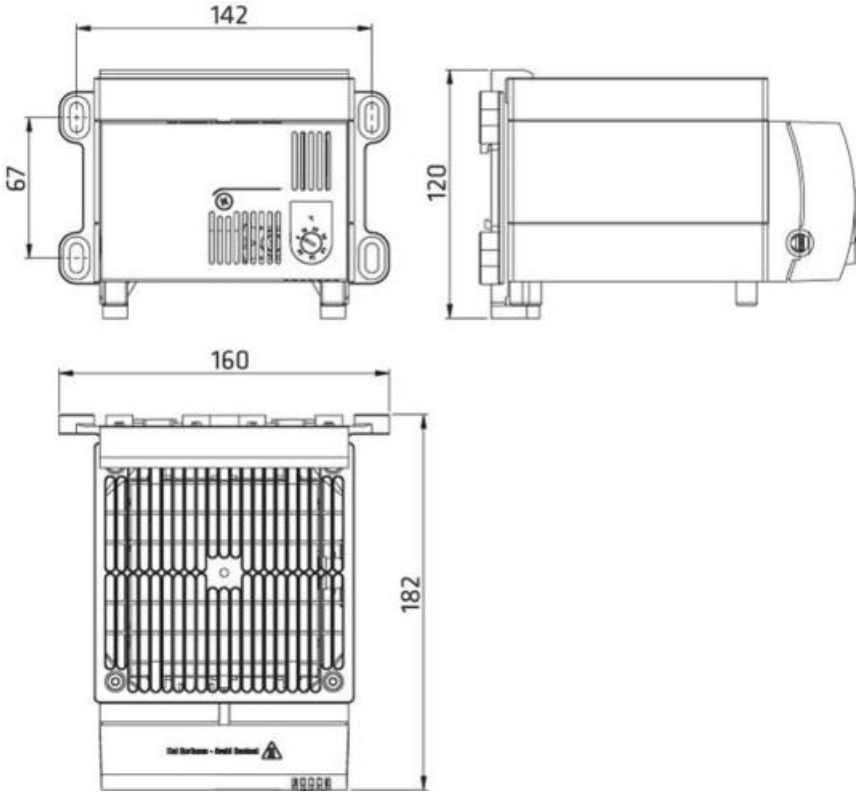

PŘIPOJENÍ

Elektrické připojení CS130

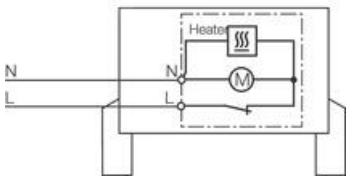

KE STAŽENÍ

3D-model	Popis	Formát	Ke stažení
	Těleso CS130, DIN- nebo na panel	STEP	Ke stažení

PDF	Popis	Formát	Ke stažení
	Technický list CS130, anglicky	PDF	Ke stažení

OBJEDNACÍ INFORMACE

230 V AC 50/60 Hz

Obj. číslo	Název	Provozní napětí	Topný výkon*	Zapínací proud max.	Doporučená T- pojistka (s časovou prodlevou)	Rozsah nastavení**	**E-kód**
13060.0-00	Topné těleso s integrovaným termostatem	230 V AC 50/60 Hz	1 200 W	13 A	10 A	0 až +60 °C	E2500069
13060.0-01	Topné těleso bez integrovaného termostatu	230 V AC 50/60 Hz	1 200 W	13 A	10 A	-	E2500070

120 V AC 50/60 Hz

Obj. číslo	Název	Provozní napětí	Topný výkon*	Zapínací proud max.	Doporučená T- pojistka (s časovou prodlevou)	Rozsah nastavení**	**E-kód**
13060.9-00	Topné těleso s integrovaným termostatem	120 V AC 50/60 Hz	1 200 W	16 A	16 A	+32 až +140 °F	E2500071
13060.9-01	Topné těleso bez integrovaného termostatu	120 V AC 50/60 Hz	1 200 W	16 A	16 A	-	E2500072

* při teplotě okolí +20 °C (+68 °F).
** Teplotní rozdíl 7 K (tolerance ±4 K).

SPECIFIKACE
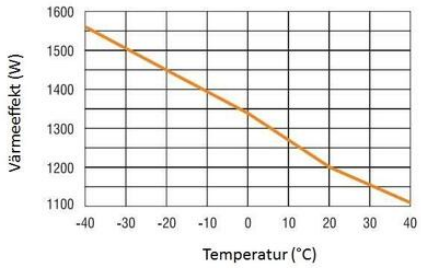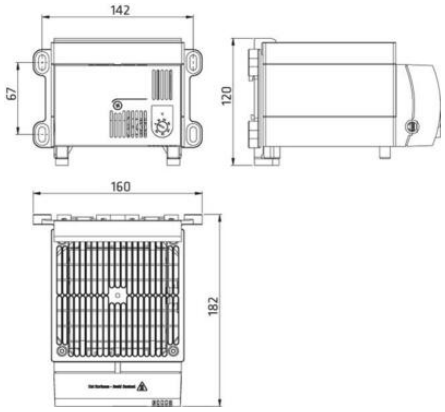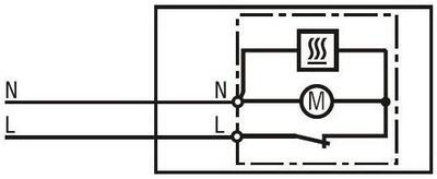
Drag Torque For Cable	0,8
Frekvence	50/60 Hz
Heater	Plast
Hloubka	182 mm
Hmotnost	1,3 kg
Jmenovité napětí	230 V AC
Kapacita vzduchu	160 m³/h
Materiál těla	Plast
Napětí max.	230 V ac
Napětí min	230 V ac
Počet ventilátorů	1
Pre fuse (slow)	10 A
Provozní teplota	-45°C ... +70°C
Provozní vlhkost	< 90% RH
Shoda s normami	CE, cULus, Gost R, RoHS, UL, UL E234324, VDE
Šířka	160 mm
Startovací proud max.	13 A
Teplota skladování	-45°C ... +70°C
Třída hořlavosti	UL94-V0
Třída krytí	IP20
Třída ochrany	II (dvojitá izolace)
Vlhkost skladování	<90% RH
Výška	120 mm
Výstup tepla	1200 W
Životnost	50 000 h @ +25°C