TOPNÉ TĚLESO CSK060

06040.0-00
CSK 060 topné těleso AC/DC 120-240V, 10W, II



- Dvojitá izolace (plast)
- Malé rozměry
- Nízká povrchová teplota
- Rychlá montáž na DIN-lištu

POPIS PRODUKTU

Topné těleso pro použití v malých skříních, kde teplota nesmí klesnout pod minimální teplotu a kde je nutno zabránit tvorbě kondenzátu. Těleso má dvojí izolaci s plastovým krytem přes topný element, proto povrch tělesa nepřokročí teplotu 85 °C a je možné jej montovat v blízkosti ostatních zařízení bez nebezpečí vzniku požáru.Topná tělesa jsou dimenzována pro trvalý provoz.

TECHNICKÉ PARAMETRY

Provozní napětí	120-240 V AC/DC* **
Topný element	Termistor (PTC) - s hranicí teploty
Povrchová teplota	<85 °C (185 °F), kromě horní mřížky
Připojení	2-pólová svorka 2.5 mm², utahovací moment max. 0,8Nm
Montáž	Na 35mm DIN-lištu, vertikální
Kryt	Plast dle UL94 V-0, černý
Provozní/Skladovací teplota	-45 °C až +70 °C (-49 °F až +158 °F)
Stupeň krytí/Třída ochrany	IP20/II (dvojitá izolace)
Schválení	,

* Při provozu s napětím AC/DC nižším než 140 V se topný výkon snižuje o cca 10 %.
** Ostatní napětí na žádost

ROZMĚRY

PŘIPOJENÍ

OBJEDNACÍ INFORMACE

Obj. č.	Popis	Topný výkon	Zapínací proud max.	Rozměry	Hmotnost	E-number
06040.0-00	Topné těleso CSK060	10 W	1.0 A	98x38x75 mm	0.2 kg	E2599088
06030.0-00	Topné těleso CSK060	20 W	2.5 A	98x38x75 mm	0.3 kg	E2599099

SPECIFIKACE

Heater	Plast
Hloubka	75 mm
Hmotnost	0,2 kg
Jmenovité napětí	120-240 V AC/DC
Napětí max.	265 V ac/dc
Napětí min	110 V ac/dc
Pre fuse (slow)	2 A
Provozní teplota	-45°C ... +70°C
Provozní vlhkost	< 90% RH
Shoda s normami	CE, EAC, Gost R, RoHS, UL E150057, VDE
Šířka	38 mm
Startovací proud max.	1 A
Teplota skladování	-45°C ... +70°C
Třída krytí	IP20
Třída ochrany	II (dvojitá izolace)
Vlhkost skladování	<90% RH
Výška	98 mm
Výstup tepla	10 W

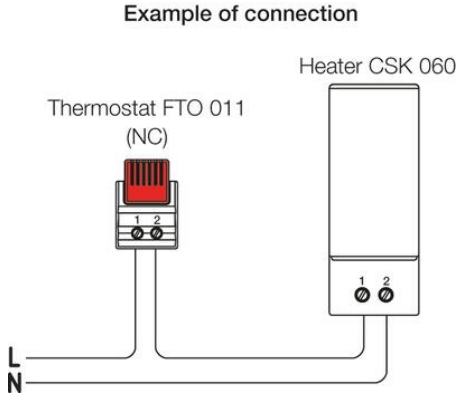

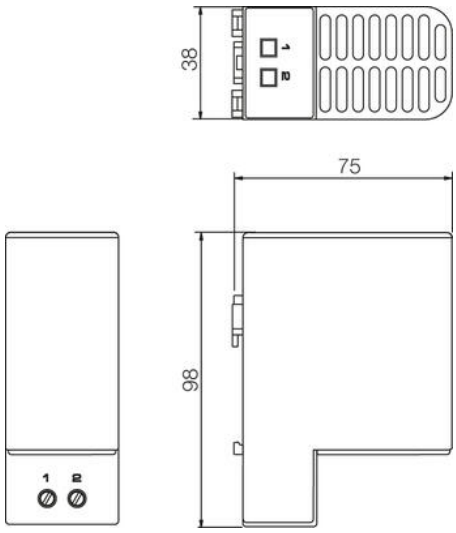
38
75
98
1
2