TOPNÉ TĚLESO RC016 8-13 W

01602.0-03
RC 016 topné těleso AC/DC 120-240V, 8W

- Malé rozměry
- UL-schválení
- Samoregulační (PTC)

POPIS PRODUKTU

Zdrojem tepla v tělese je polovodičový PTC prvek, který se přizpůsobí okolní teplotě. Pomocí velkého zapínacího proudu se PTC prvek okamžitě dostává na plný výkon. Po té proud rychle klesá a prvek sám reguluje teplotu. Topné těleso se montuje do svislé polohy a využívá komínový efekt. Malé topné těleso pro použití v malých skříních, kde teplota nesmí klesnout pod minimální hodnotu a kde je nutno zabránit tvorbě kondenzátu. Topná tělesa jsou dimenzována pro trvalý provoz. Vlastní regulační funkce topného elementu PTC nenahrazuje použití termostatu.

TECHNICKÉ PARAMETRY

Provozní napětí	110-250 V* AC/DC nebo 12-36 V AC/DC
Topný element	Termistor (PTC)
Tepelný zářič	Hliníkový
Připojení	Silikonový kabel 2x0.25 mm²
Skladovací teplota	-40 °C to +70 °C
Stupeň krytí/Třída ochrany	IP32/II (dvojí izolace)
Schválení	CE, DVE. Pro normu UL a napájení topení 110-120 V, viz.*. UL soubor E150057

*Při provozu s napětím AC/DC nižším než 140 V se topný výkon snižuje o cca 10 %.

ROZMĚRY

RCE016

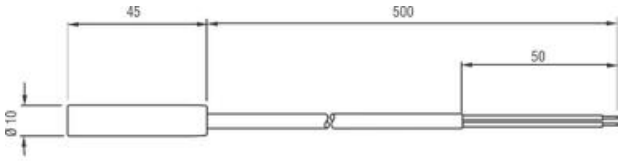

RC016

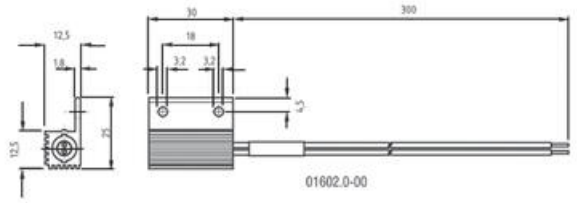

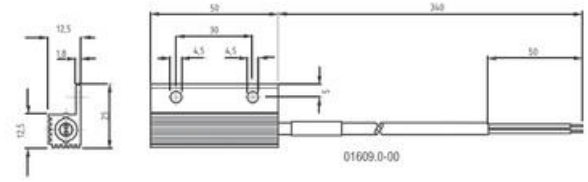

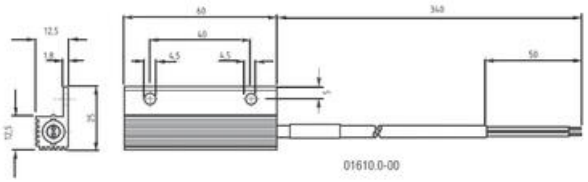

OBJEDNACÍ INFORMACE

Obj. čísla	Název	Topný výkon *	Max. povrch. teplota (při +20 °C okolní teploty)	Provozní napětí		Max. zapín. proud	E-kód
	RCE016						
01622.0-00	Topné těleso PTC RCE 016	5 W	142 °C	110-250 V AC	UL	2 A	E 25 990 89
01624.0-00	Topné těleso PTC RCE 016	5 W	142 °C	12-36 V AC/DC		4.5 A	E 25 990 90
01623.0-00	Topné těleso PTC RCE 016	10 W	180 °C	110-250 V AC	UL	2.5 A	E 25 990 91
01625.0-00	Topné těleso PTC RCE 016	10 W	180 °C	12-36 V AC/DC		6 A	E 25 990 92
09008.0-01	Montážní třmeny topného tělesa RCE (2 třmeny/balení)						E 25 990 93
	RC016						
01602.0-00	Topné těleso PTC RC 016	8 W	160 °C	110-250 V AC	UL	2 A	E 25 990 94
01602.0-03	Topné těleso PTC RC 016	8 W	160 °C	12-36 V AC/DC		4 A	E 25 990 95
01609.0-00	Topné těleso PTC RC 016	10 W	150 °C	110-250 V AC	UL	2.5 A	E 25 990 96
01610.0-00	Topné těleso PTC RC 016	13 W	170 °C	110-250 V AC	UL	4 A	E 25 990 97
01610.0-01	Topné těleso PTC RC 016	13 W	170 °C	12-36 V AC/DC		11 A	E 25 990 98

SPECIFIKACE
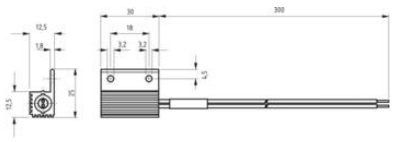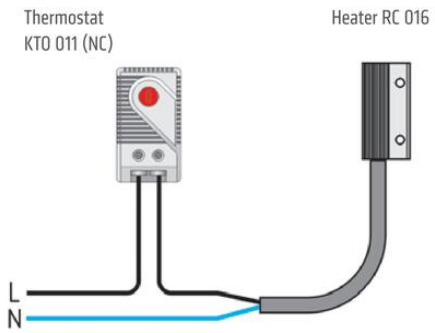
Délka kabelu	300 mm
Heater	Eloxovaný hliník
Hloubka	12,5 mm
Hmotnost	0,02 kg
Jmenovité napětí	24 V AC/DC
Napětí max.	36 V ac/dc
Napětí min	12 V ac/dc
Pre fuse (slow)	2 A
Provozní teplota	-45°C ... +70°C
Provozní vlhkost	< 90% RH
Shoda s normami	CE, EAC, Gost R, RoHS, UL E150057, VDE
Šířka	25 mm
Startovací proud max.	4 A
Teplota skladování	-45°C ... +70°C
Třída krytí	IP54
Třída ochrany	II (dvojitá izolace)
Vlhkost skladování	<90 % RH
Výška	30 mm
Výstup tepla	8 W