AIRSTREAM SYSTÉM

Série Airstream

AIRSTREAM
Lütze AirSTREAM - chlazení rozvadecu



- Prodloužení životnosti komponentů
- Až o 30% více místa v rozvaděči
- Tenké profily s lepší nosností
- Kompatibilita s předcházejícími systémy

POPIS PRODUKTU

Systém rozvodů AirSTREAM společnosti LÜTZE nabízí komplexní řešení pro rovnoměrné klima uvnitř rozváděče. AirSTREAM je propojovací a montážní systém integrovaný do rozváděče, jehož vynikající vlastnosti zahrnují výhody snížení teploty, flexibilitu montáže i skutečnost, že ušetří až 30% místa v rozváděči. To umožňuje realizovat množství řešení, která by jinak s montážní deskou nebyla možná. Systém AirSTREAM přináší výhody jak pro výrobce rozvaděče, tak i pro jeho provozovatele. Rám se snadno navrhne pomocí našeho online konfigurátoru, ušetří prostor v rozváděči a je možné použít menší skříň, zrychlí a zkvalitní se jeho montáž a sníží se celkové výrobní i provozní náklady. Celkově se takto sníží množství prostojů, zvýší energetická účinnost a pomůže dlouhodobé udržitelnosti. Pro konfiguraci Vašhoho rozvaděče prosíme použít následující odkaz > zde.

SPECIFIKACE

Hloubka	800 mm
Provozní teplota max.	105 °C
Provozní teplota min.	5 °C
Šířka	1200 mm
Výška	2000 mm

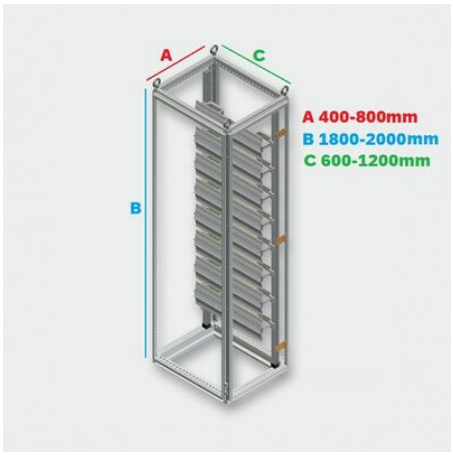
A
C
B
A 400-800mm
B 1800-2000mm
C 600-1200mm



